风机参数		
名称	数据	单位
额定电压	230	V AC
额定电流	0.23	A
电容	2	uF
额定转速	2600	RPM

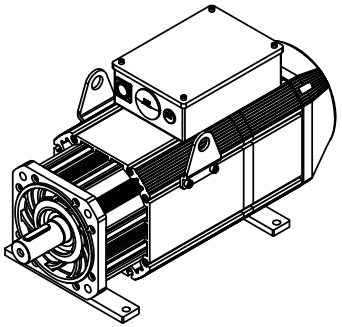

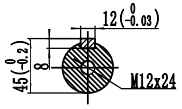

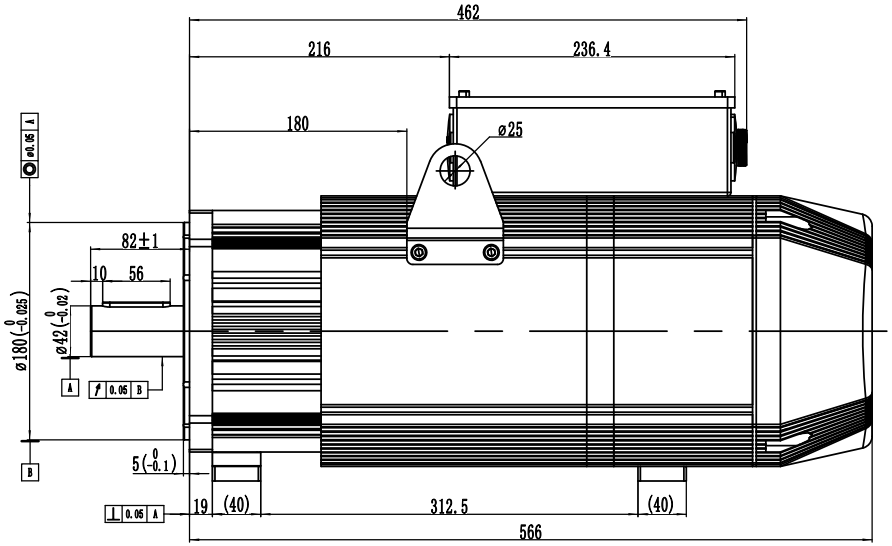

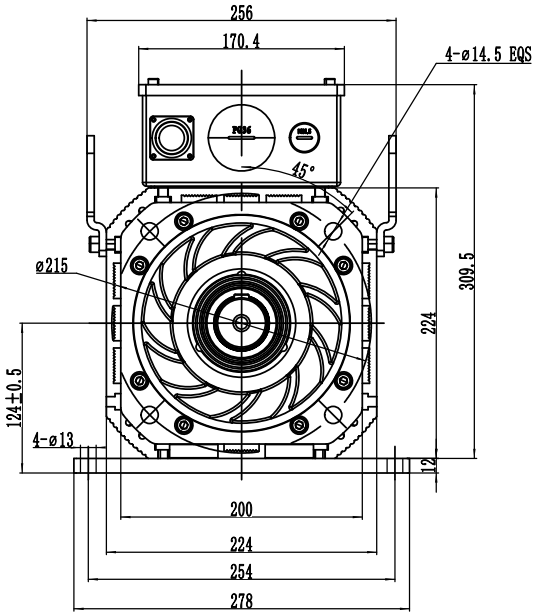

电机参数 Motor parameter

名称	单位	
额定功率 Rated power	kW	18.5
额定电压 Rated voltage	V	380
额定转速 Rated speed	rpm	1500
最高转速 Maximum speed	rpm	3000
额定频率 Rated frequency	Hz	100
转子极对数P (Number of rotor pole pairs P)	/	4
额定电流 Rated current	A	34.5
峰值电流 Peak current	A	95
额定转矩 Rated torque	N.m	118
峰值转矩 Peak torque	N.m	294
线电阻 Line resistance	Ω	0.47
D轴电感 D-axis inductance	mH	5.01
Q轴电感 Q-axis inductance	mH	7.58
相反电势 Reverse electromotive force	V/Krpm	122.4
转矩系数 Torque coefficient	N.m/Arms	3.41
转子惯量 Rotor inertia	Kg.cm^2	125
反馈元件 Feedback element	23bit	
冷却方式 Cooling method	Forced air cooling	
绝缘等级 Insulation class	H	
防护等级 Protection class	IP54	

抱闸参数 Holding brake parameter

抱闸电压 Holding brake voltage	V	24
抱闸电流 Holding brake current	A	2.5
抱闸扭矩 Holding brake torque	N.m	150
抱闸功率 Holding brake power	W	60
抱闸电阻 Holding brake resistance	Ω	9.6±7%
绝缘等级 Insulation level	F	
绝缘电阻 Insulation resistance	MΩ	≥100
绝缘耐压 Dielectric strength	1200V/5mA/1S	
使用温度 Operating temperature	℃	/
释放电压 Release voltage	V	>1.5
吸引电压 Attraction voltage	V	<18
最大转速 Maximum speed	r/min	<6000
运转噪音 Running noise	dB	<60

电机和风机动力引出线					电机编码器											
位号	1	2	3	4	1	2	3	4	5	6	7	8	9	10	11	12——17
颜色	红	黄	蓝	黄绿	红黑	白红	白	橙	青	绿	红	黑	红/红	白	/	/
定义	U	V	W	PE	BATT	+DO	-DO	VCC	GND	SHIELD	BK1	BK1	PT1000	PT1000	/	/
视图	电机延长线侧 电机侧 电机侧W（蓝） 电机侧V（黄） 电机侧U（红） 风机侧 风机电源+ L 风机电源- N															
	防水接头：PG13.5 PG36				航插WF28J17Z 17芯											

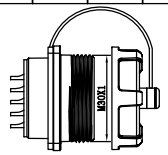

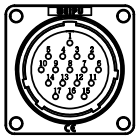

HCFA			
物料名称:	伺服电机	设计:	
物料编码:	见表格	日期:	
物料规格:	SV-X7VMM20-18D15CH-DBOF-0BH	版本:	