中文网址 www.hcfa.cn
英文网址 www.hcfaglobal.com

创新 诚信 服务

浙江禾川科技股份有限公司

总部基地：浙江省衢州市龙游县工业园区亲善路5号
Headquarters: No. 5, Goodwill Road, Longyou Industrial Park, Quzhou City, Zhejiang Province

杭州研发中心：浙江省杭州市青山湖街道励新路299号
Hangzhou R & D Center: No. 299 Lixin Road, Qingshanhu Street, Hangzhou City, Zhejiang Province

EtherCAT®为德国倍福自动化有限公司所有；
本手册中记载的其它产品，产品名称以及产品的商标或注册商标归各公司所有，并非本公司产品。

禾川科技 HCFA　　禾川自动化中心ATC

本文件中所有信息如有变更，恕不另行通知
型录编号：2026年10月第一期

因纸质版本更新有滞后
最新产品信息请参照官网数据为准

— 禾川科技 —

AM步进 系列产品

Step by step,
for the better

AM步进 系列产品

AM系列步进产品，是禾川公司推出的新一代步进产品系列，通过“控制+伺服+步进+工业驱动”的产品组合，完善了运动控制产品的系列**拼图**，能够为用户提供更具有**竞争力**的行业解决方案

产品系列

- *AMD-510Q* 单轴开环步进系列

- *AMD-510B* 单轴开环总线步进系列

- *AMW-510Q* 多轴开环步进系列

- *AMD-520B* 闭环总线步进系列

共有特点

- 全新32位ARM技术，可靠，稳定
- 全铝壳结构设计，**散热好，寿命长，坚固安全**
- 部分产品电源端具有**正负极反接功能**
- 全系支持过压，过流/短路保护

命名规则

单轴：AMD 510 Q - 2 D 5 45 - 0000
① ② ③ ④ ⑤ ⑥ ⑦ ⑨

多轴：AMW 510 Q - 2 D 5 45 - D 0000
① ② ③ ④ ⑤ ⑥ ⑦ ⑧ ⑨

①	产品系列
AMD	单轴步进
AMW	多轴步进

②	子系列
510	开环
520	闭环
580	步进伺服

③	控制方式
A	脉冲
B	EtherCAT
C	CANopen注
E	485注
R	PN注
I	I/O速度
Q	脉冲+IO速度

注：预计2025年上市

④	驱动器相数
2	2相
3	3相
5	5相

⑤	电源规格
A	交流
D	直流
Y	交直流通用

⑥	最大电压V
例：5	5=5×10=50V

⑦	最大电流A
例：45	45=45÷10=4.5A

⑧	多轴轴数
-	单轴
B	2轴
C	3轴
D	4轴

⑨	定制标识
0000	-

- 参数自动匹配电机，**免调试，简单易用**
- 超低振动噪声
- 变电流控制技术，电机发热相对上代产品**下降30%**

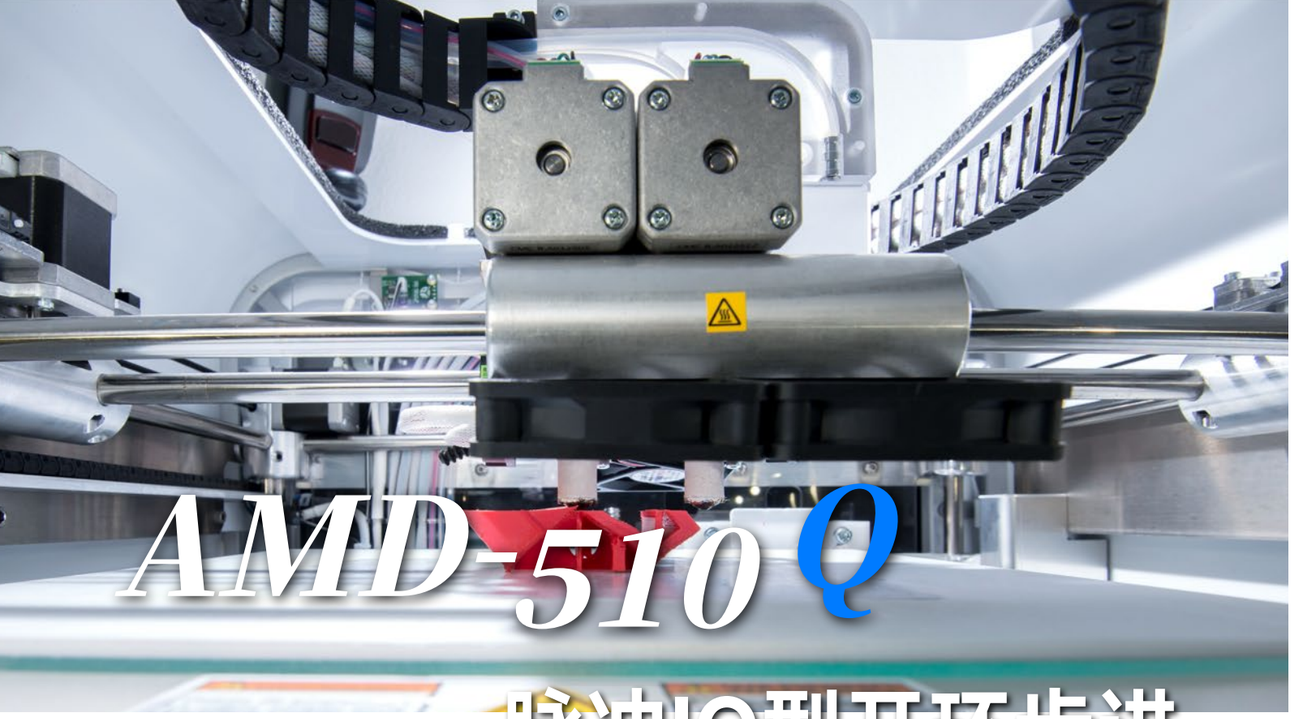

脉冲IO型开环步进

- 支持脉冲+方向，CW/CCW双脉冲，多种脉冲模式
- 支持脉冲信号电压 DC5V~24V自适应
- 支持NPN/PNP集电极和差分信号
- 具有脉冲干扰保护功能

AMD-510Q 脉冲+IO型 开环步进系列

产品系列	AMD510Q-2D530	AMD510Q-2D545	AMD510Q-2D884	AMD510Q-2Y884
控制方式 拨码选择	脉冲+方向	脉冲+方向	脉冲+方向	脉冲+方向
	CW/CCW正反转脉冲	CW/CCW正反转脉冲	CW/CCW正反转脉冲	CW/CCW正反转脉冲
	IO速度控制	IO速度控制	IO速度控制	IO速度控制
供电电压	DC直流12-50V， 推荐DC 24V，36V	DC直流15-50V， 推荐DC 24V，36V	直流24-80V 推荐DC24V，36V, 48V , 60V	直流24-110V 交流20-80V 推荐直流48V 60V 75V 100V 推荐交流48V 60V 75V
输出电流(峰值)	0.1-3.0A	0.7-4.5A	2.0-8.4A	2.0-8.4A
细分范围	200-51200	200-25600	200-25600	200-51200
IO速度选择	10~600rpm	5~800rpm	10~600rpm	10~600rpm
支持串口调试	√	√	√	√
过压保护	√	√	√	√
过流/短路保护	√	√	√	√
电机开路	√	√	√	√
缺相保护	√	√	√	√
电源正反接保护	√	×不可反接	√	×不可反接
脉冲干扰保护	-	√	-	-
报警输出/刹车输出	-	√	√	√
适配电机系列	20~42以内开环	42~60以内开环	57~86以内开环	86~110以内开环
尺寸	93*56*21	118*76*26	118*76*34	150*97.5*52.5
重量	120g	200g	252g	400g

安装尺寸 （单位：mm）

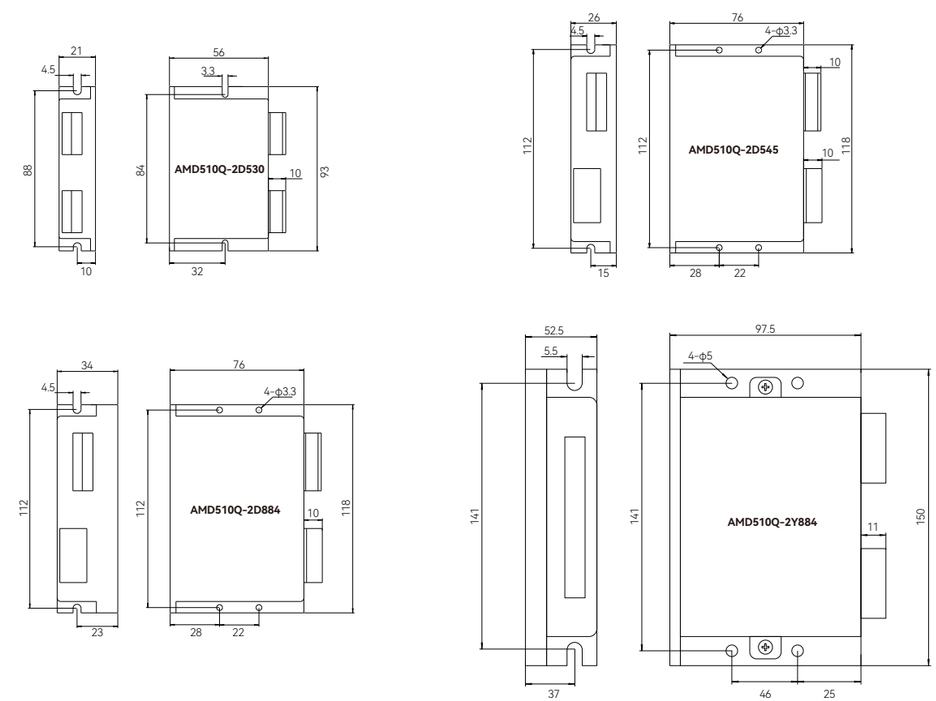

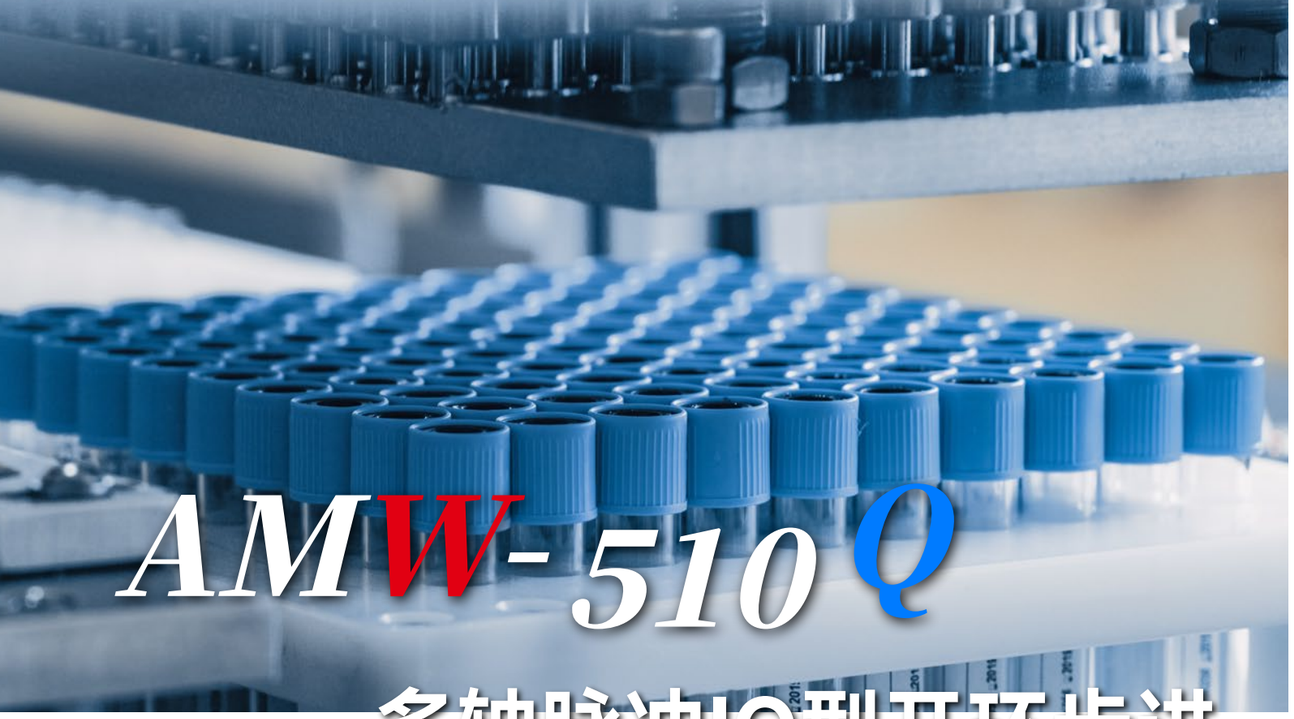

AMW-510Q

多轴脉冲IO型开环步进

- 可**独立控制**多台（2~4轴）电机
- 每个轴的电流可以独立设置，互不影响
- 支持多路脉冲和IO速度控制模式

安装空间 76%

集成快速

- 体积小巧
- 4轴**节约空间76%**

AMW-510Q 脉冲+IO型 多轴开环步进系列

产品系列	AMW510Q-2D252-B	AMW510Q-2D252-C	AMW510Q-2D252-D
控制轴数	2轴	3轴	4轴
控制方式 拨码选择	脉冲+方向	脉冲+方向	脉冲+方向
	CW/CCW正反转脉冲	CW/CCW正反转脉冲	CW/CCW正反转脉冲
	IO速度控制	IO速度控制	IO速度控制
供电电压	只能DC24V	只能DC24V	只能DC24V
每轴输出电流(峰值)	0.7-5.2A	0.7-5.2A	0.7-5.2A
细分范围(多轴共用)	200-25600	200-25600	200-25600
IO速度选择	10~600rpm	10~600rpm	10~600rpm
支持串口调试	免调试，即插即用	免调试，即插即用	免调试，即插即用
过压保护	✓	✓	✓
过流/短路保护	✓	✓	✓
电源正反接保护	×不可反接	×不可反接	×不可反接
报警输出/刹车输出	-	-	-
适配电机系列	42~60以内开环	42~60以内开环	42~60以内开环
尺寸	116*70*27	157*76*27	116*70*42
重量	220g	280g	300g

安装尺寸 （单位：mm）

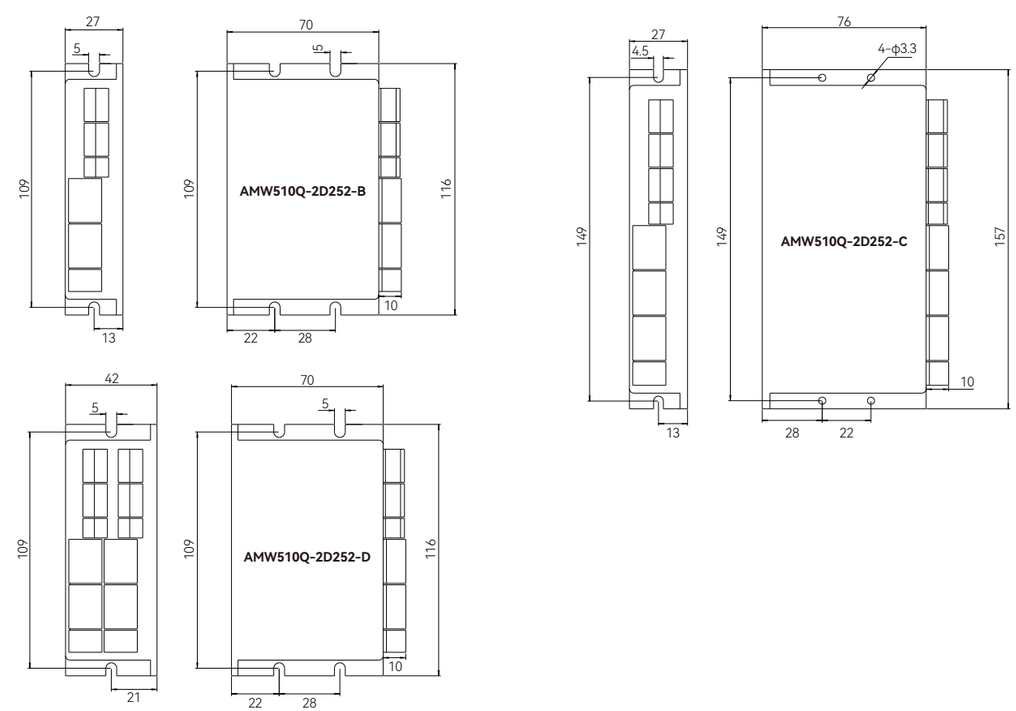

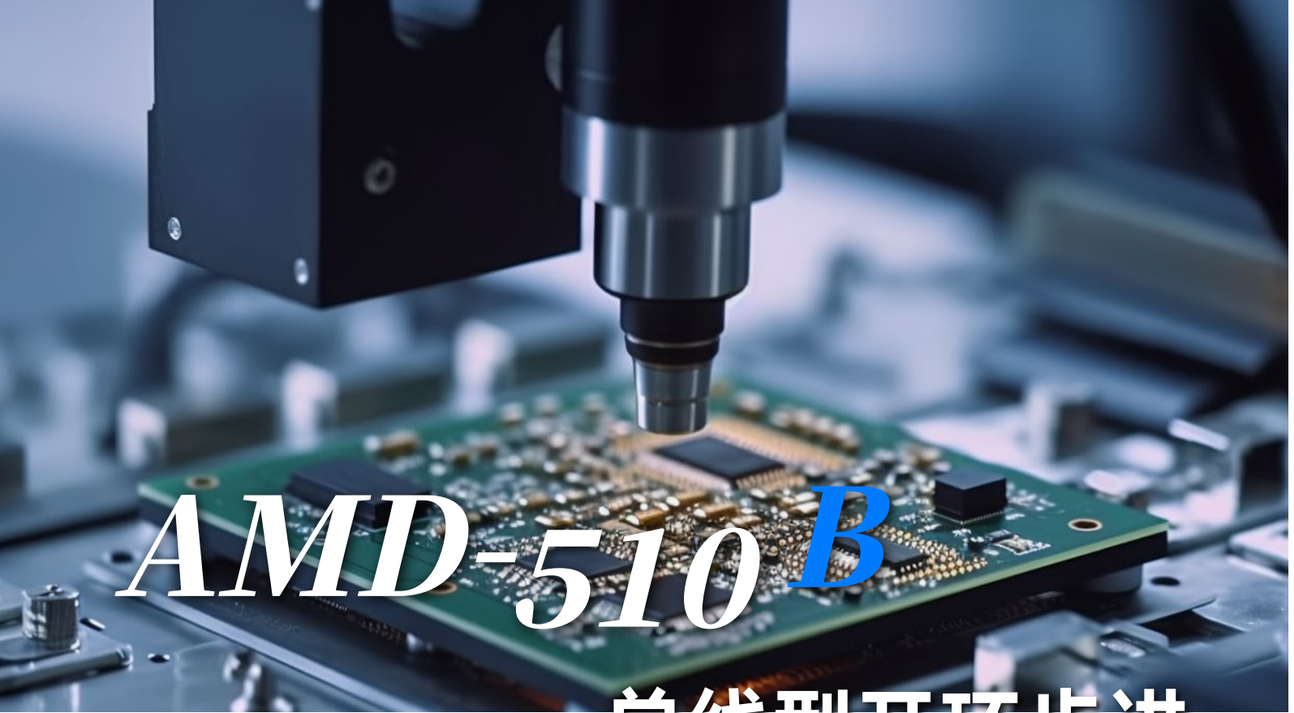

AMD-510B

总线型开环步进

- 支持**标准Ether CAT**通信协议，最小**同步周期250us**
- 通讯全隔离方案可靠、稳定，不掉线
- 支持多种总线回零模式
- I/O功能总线可设定，5IN/3OUT
- 支持拨码开关改变电机方向，**简单易用**
- 支持EtherCAT FoE固件升级

AMD-510B Ether CAT总线型开环步进系列

产品系列	AMD510B-2D784	AMD510B-2Y1084
控制方式	Ether CAT总线	
控制模式	CSP，PP，PV，HM	
供电电压	直流24-75V 推荐24V、36V、48V	直流24-140V 交流20-100V 推荐直流48V 60V 75V 100V 推荐交流48V 60V 75V
输出电流(峰值)	0.3-8.4A	2.0-8.4A
电子齿轮比	200-51200 默认50000	200-51200 默认50000
EtherCAT调试	✓	✓
过压保护	✓	✓
过流/短路保护	✓	✓
电机开路	✓	✓
缺相保护	✓	✓
电源正反接保护	×不可反接	✓
I/O	5IN/3OUT	5IN/3OUT
报警输出/刹车输出	✓	✓
适配电机系列	20~86以内开环	60~110以内开环
尺寸	116*70*27	150*98*53
重量	200g	400g

安装尺寸 （单位：mm）

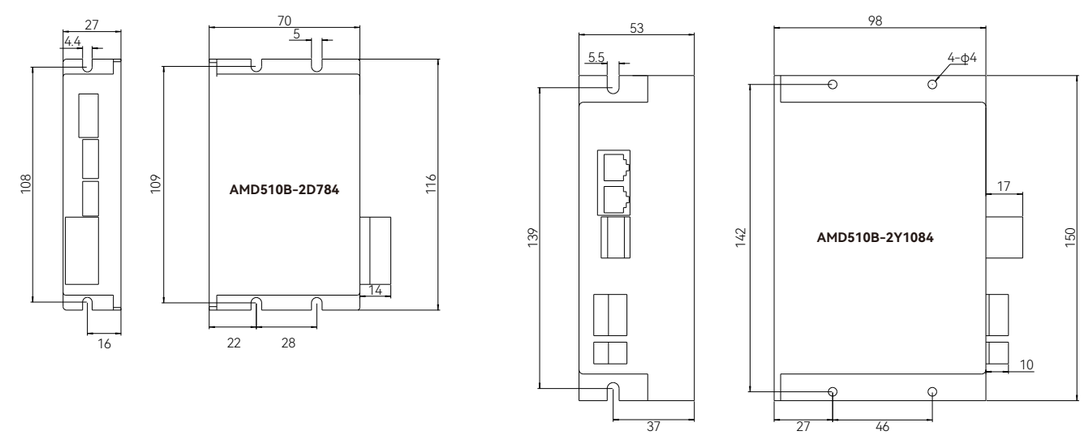

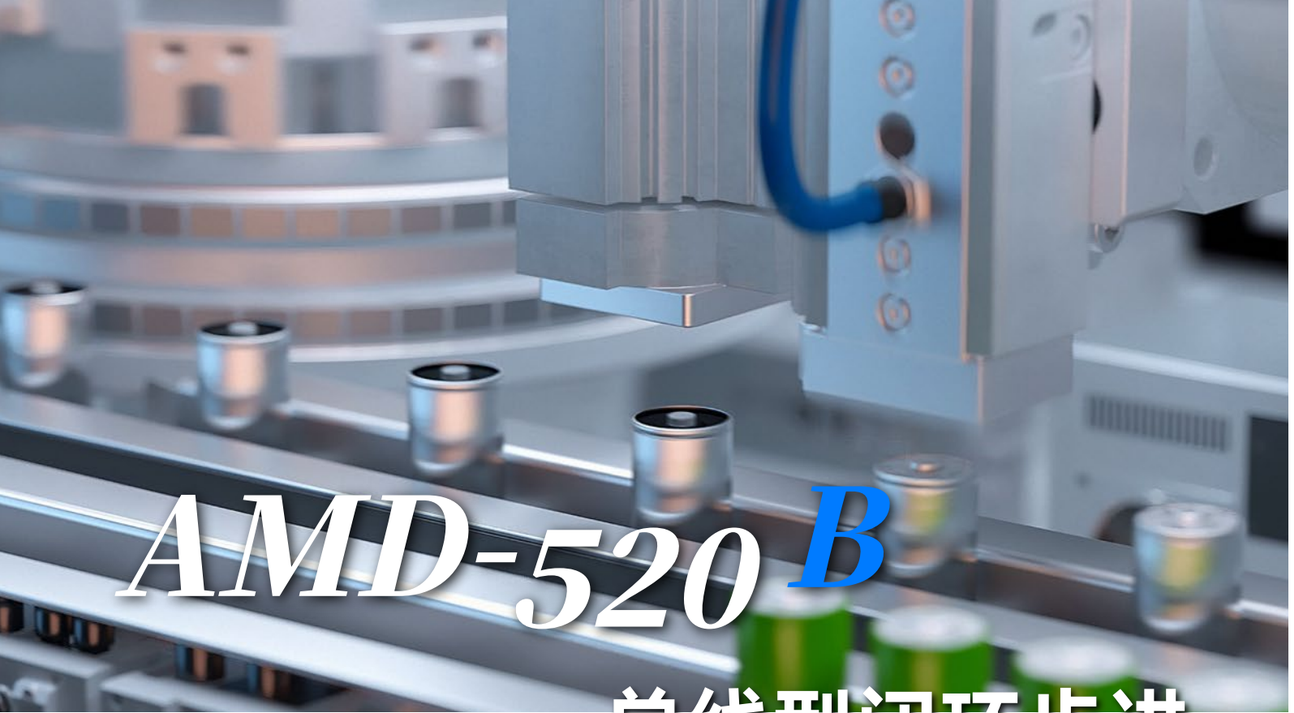

AMD-520B

总线型闭环步进

- 全新**闭环控制算法**，运动控制更准确，**不丢步**。
- 支持1000线增量A,B,Z差分编码器，可选2500线和5000线
- 支持多种回零模式，支持编码器Z信号回零（电机需要定制增量A,B,Z差分编码器）

- 相对于开环步进，中高速时**转矩提升50%**
- 电机振动噪音更低，运行更**平稳**

- 矢量变电流驱动控制算法，电机发热相对开环产品进一步**下降18%**

AMD-520B Ether CAT总线型闭环步进系列

产品系列	AMD520B-2D784	AMD520B-2Y1084
控制方式	Ether CAT总线	
控制模式	CSP，PP，PV，HM，27种回零功能，支持编码器Z信号回零	
编码器分辨率	默认1000线增量A,B差分编码器，可定制增量A,B,Z差分编码器，可定制选择2500线或5000线	
供电电压	直流24-75V 推荐24V、36V、48V	直流24-140V 交流20-100V 推荐直流48V 60V 75V 100V 推荐交流48V 60V 75V
输出电流(峰值)	0.3-8.4A	2.0-8.4A
电子齿轮比	200-51200 默认50000	200-51200 默认50000
EtherCAT调试	✓	✓
过压保护	✓	✓
过流/短路保护	✓	✓
电机开路	✓	✓
缺相保护	✓	✓
电源正反接保护	×不可反接	✓
I/O	5IN/3OUT	5IN/3OUT
报警输出/刹车输出	✓	✓
适配电机系列	20~86以内	60~110以内
尺寸	116*70*27	150*98*53
重量	200g	400g

安装尺寸 （单位：mm）

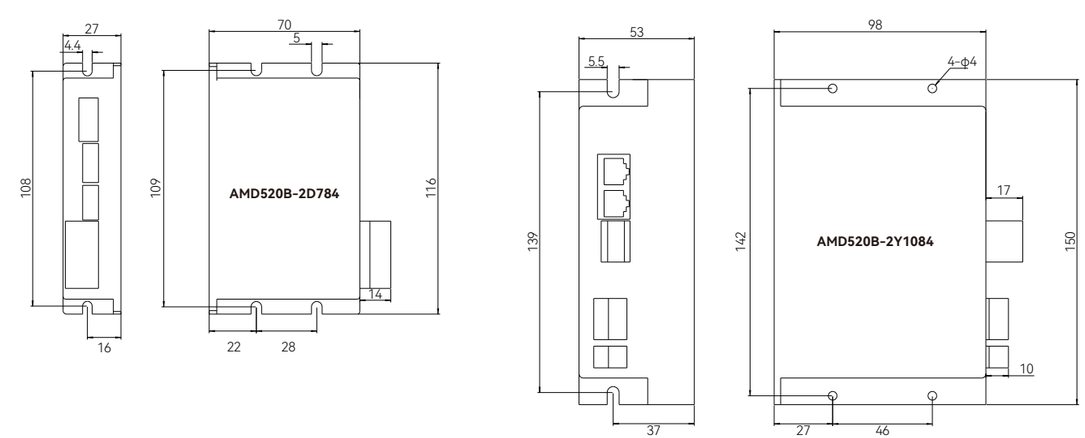

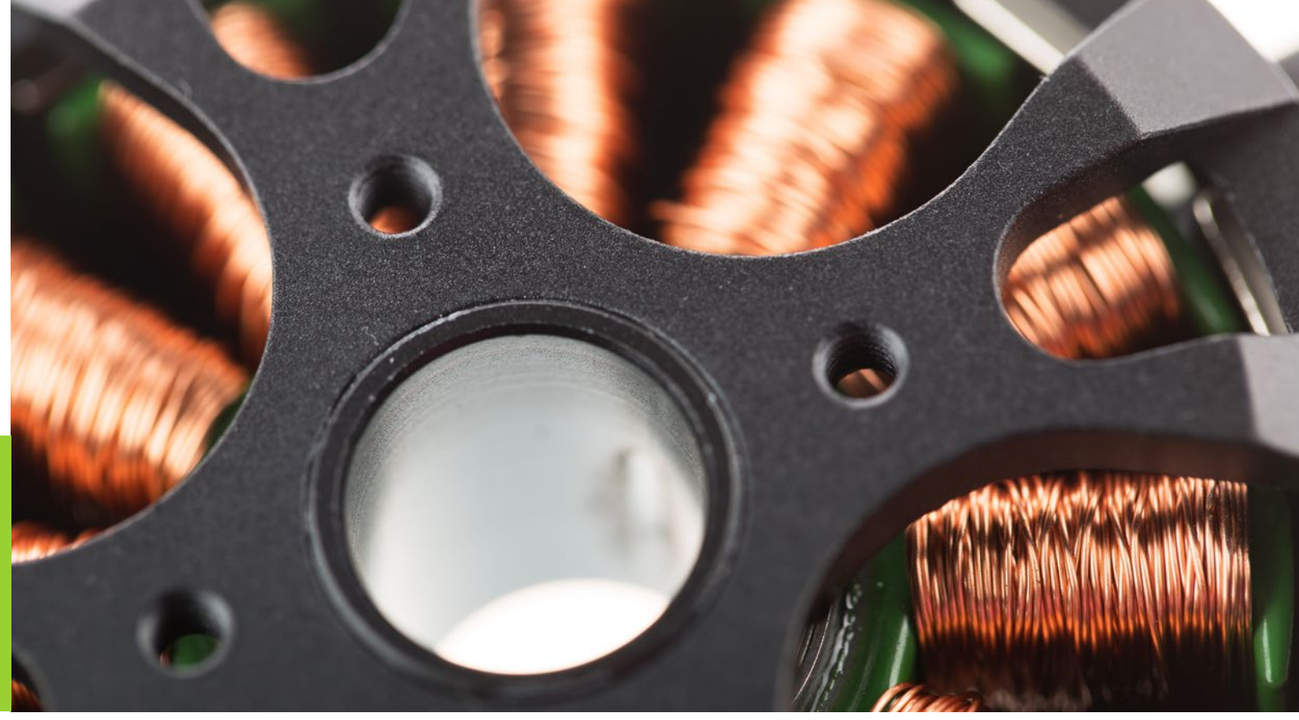

AM
步进电机系列

优异的电机设计系统，可以快速响应用户客制化的要求

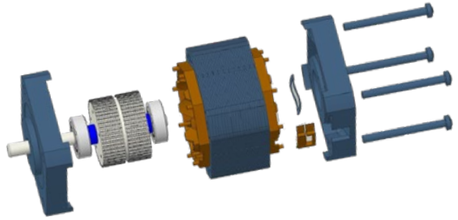

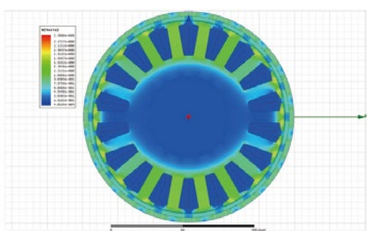

优选高性能硅钢片，配合驱动器的变电流控制技术，电机发热相对上代产品**下降30%**

步进电机命名规则

AM 510 A - 28 A 0016 - 00 00

① ② ③ ④ ⑤ ⑥ ⑦ ⑧

①	产品系列
AM	步进电机

②	子系列
510	开环
511	开环力矩增强型
520	闭环(1000线光编)
580	闭环伺服

③	电机类型
A	标准品
C	插接式
F	防水型IP65
J	减速电机
K	中空轴
D	定制型(具体参见规格书)

④	电机法兰
14	14mm
20	20mm
28	28mm
35	35mm
42	42mm
57	57mm
60	60mm
86	86mm
1Y	110mm

⑤	相数/刹车
A	2相无刹车
B	2相有刹车
C	3相无刹车
D	3相有刹车
E	5相无刹车
F	5相有刹车

⑥	保持力矩
0003	0.03N.m
...	...
1200	12.N.m
除以100为电机保持力矩	

⑦	电气定制1
空	标准：30cm普通拖链线缆
01	30cm 高柔抗污线缆
0C	插接式

⑧	机械定制2
空	标准品（20-60单扁丝/86带键槽）

A：标准型

F：防水型IP65

防水型法兰
42mm
57mm
60mm
86mm

C：插接式

K：空心轴

空心型法兰	空心孔
20mm	3mm
28mm	5mm
35mm	8mm
42mm	8mm
57mm	12mm
86mm	16mm

灵活定制，满足不同行业的应用场景

单扁丝

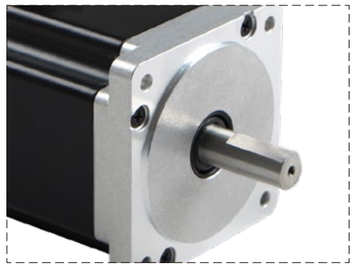

双扁丝

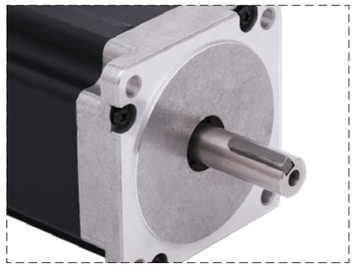

键槽

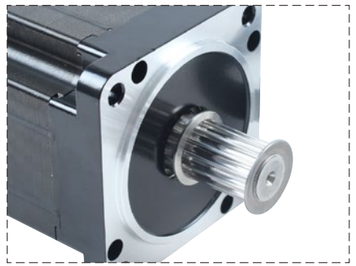

金属带轮

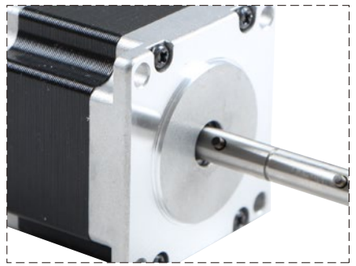

轴销

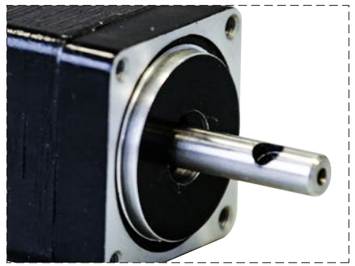

通孔

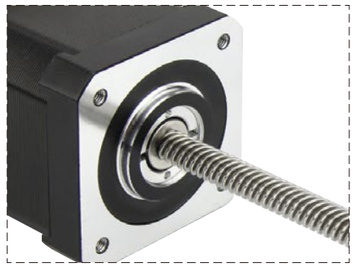

丝杆

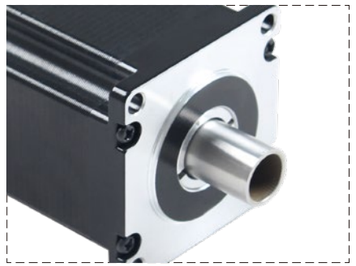

空心轴

法兰	保持转矩（N.m）														
20mm	0.03														
28mm		0.16													
35mm			0.2												
42mm				0.25	0.45	0.6	0.86								
57mm								1.2	2		2.5				
60mm										2.2		3.2			
86mm													4.5	8.5	12

7个规格

机种27+

- 两相1.8°步距角四线混合步进电机

法兰 (mm)	开环电机型号	长度L (mm)	轴径D (mm)	标准轴	保持转矩 (N.m)	额定电流 (A)	转子惯量 (g.cm2)	重量 (kg)
20	AM510A-20A0003-0000	45	4	单扁丝单出轴	0.035	0.8	3.5	0.08
推荐适配驱动器：AMD510Q-2D530【脉冲/IO】、AMD510B-2D784【EtherCAT】								

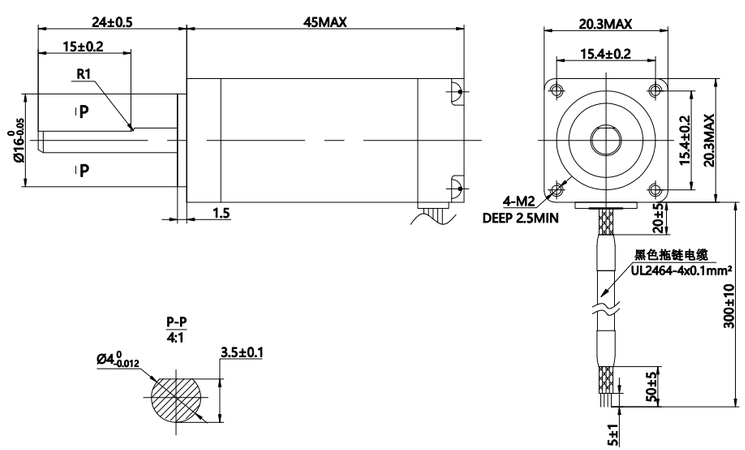

法兰 (mm)	开环电机型号	长度L (mm)	轴径D (mm)	标准轴	保持转矩 (N.m)	额定电流 (A)	转子惯量 (g.cm2)	重量 (kg)
28	AM510A-28A0016-0000	50	5	单扁丝单出轴	0.16	1	18	0.2
推荐适配驱动器：AMD510Q-2D530【脉冲/IO】、AMD510B-2D784【EtherCAT】								

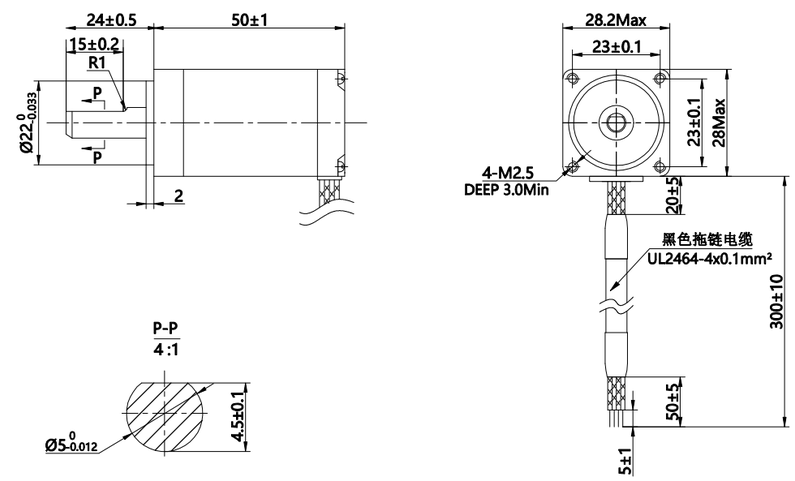

法兰 (mm)	开环电机型号	长度L (mm)	轴径D (mm)	标准轴	保持转矩 (N.m)	额定电流 (A)	转子惯量 (g.cm2)	重量 (kg)
35	AM510A-35A0020-0000	33	5	单扁丝单出轴	0.2	1	20	0.166
推荐适配驱动器：AMD510Q-2D530【脉冲/IO】、AMD510B-2D784【EtherCAT】								

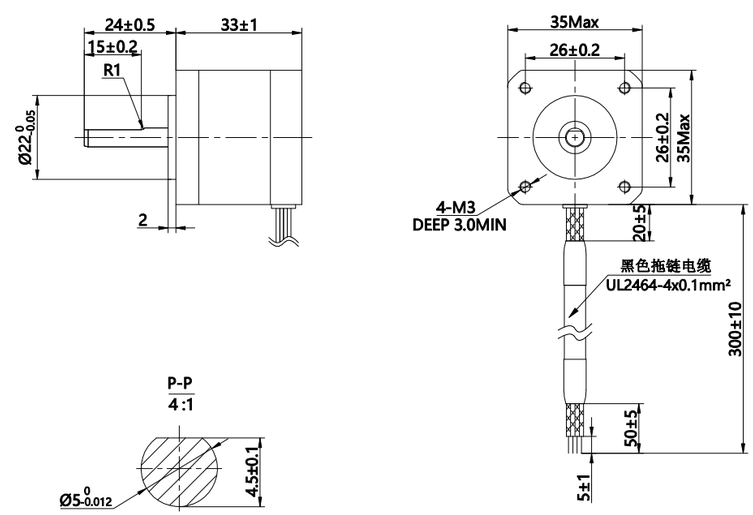

法兰 (mm)	开环电机型号	长度L (mm)	轴径D (mm)	标准轴	保持转矩 (N.m)	额定电流 (A)	转子惯量 (g.cm2)	重量 (kg)
42	AM510A-42A0025-0000	34	5	单扁丝单出轴	0.25	1.5	38	0.23
	AM510A-42A0045-0000	40	5	单扁丝单出轴	0.45	1.5	58	0.3
	AM510A-42A0060-0000	48	5	单扁丝单出轴	0.6	1.8	85	0.36
	AM510A-42A0086-0000	60	5	单扁丝单出轴	0.86	1.8	115	0.5
推荐适配驱动器：AMD510Q-2D545【脉冲/IO】、AMW510Q系列【多轴脉冲/IO】、AMD510B-2D784【EtherCAT】								

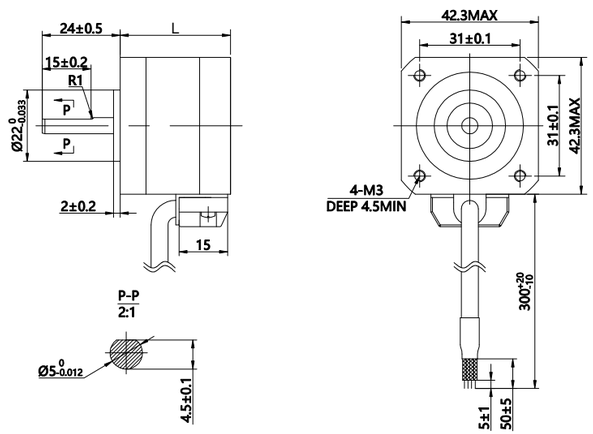

法兰 (mm)	开环电机型号	长度L (mm)	轴径D (mm)	标准轴	保持转矩 (N.m)	额定电流 (A)	转子惯量 (g.cm2)	重量 (kg)
57	AM510A-57A0120-0000	56	6.35	单扁丝单出轴	1.2	2.8	280	0.72
	AM510A-57A0200-0000	77	8	单扁丝单出轴	2	5	460	1.05
	AM510A-57A0250-0000	86	8	单扁丝单出轴	2.5	5	530	1.2
推荐适配驱动器：AMD510Q-2D545【脉冲/IO】、AMD510Q-2D884【脉冲/IO】、AMW510Q系列【多轴脉冲/IO】、AMD510B-2D784【EtherCAT】								

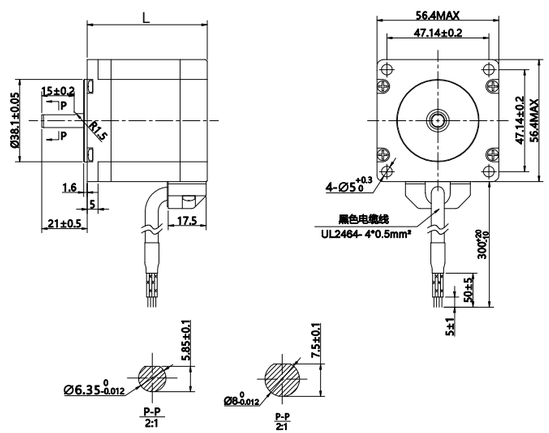

法兰 (mm)	开环电机型号	长度L (mm)	轴径D (mm)	标准轴	保持转矩 (N.m)	额定电流 (A)	转子惯量 (g.cm2)	重量 (kg)
60	AM510A-60A0220-0000	66	8	单扁丝单出轴	2.2	5	570	0.94
	AM510A-60A0320-0000	86	8	单扁丝单出轴	3.2	5	900	1.36
推荐适配驱动器：AMD510Q-2D884【脉冲/IO】、AMW510Q系列【多轴脉冲/IO】、AMD510B-2D784【EtherCAT】、AMD510B-2Y1084【EtherCAT交直流通用】								

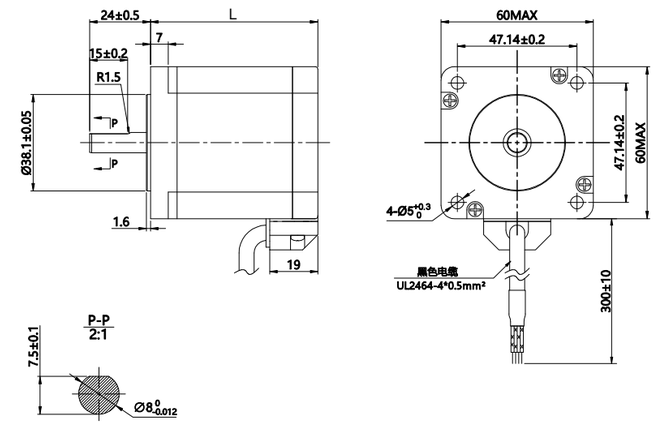

法兰 (mm)	开环电机型号	长度L (mm)	轴径D (mm)	标准轴	保持转矩 (N.m)	额定电流 (A)	转子惯量 (g.cm2)	重量 (kg)
86	AM510A-86A0450-0000	79	12.7	键槽单出轴	4.5	6	1850	2.1
	AM510A-86A0850-0000	117	12.7	键槽单出轴	8.5	6	3500	3.8
	AM510A-86A0850-0014	117	14	键槽单出轴	8.5	6	3500	3.8
	AM510A-86A1200-0000	157	14	键槽单出轴	12	6	4500	5.3
推荐适配驱动器：AMD510Q-2D884【脉冲/IO】、AMD510Q-2Y884【交直流通用脉冲/IO】、AMD510B-2D784【EtherCAT】、AMD510B-2Y1084【交直流通用EtherCAT】								

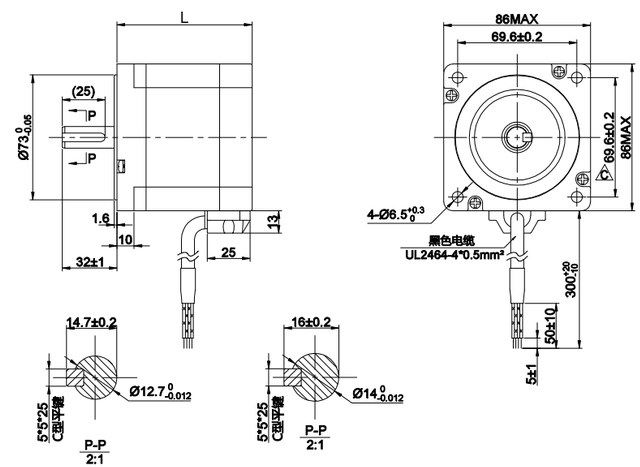

法兰 (mm)	开环步进刹车电机型号	长度L (mm)	轴径D (mm)	标准轴	保持转矩 (N.m)	额定电流 (A)	转子惯量 (g.cm2)	重量 (kg)
42	AM510A-42B0025-0000	65	5	单扁丝单出轴	0.25	1.5	38	0.41
	AM510A-42B0045-0000	71	5	单扁丝单出轴	0.45	1.5	58	0.48
	AM510A-42B0060-0000	79	5	单扁丝单出轴	0.6	1.8	85	0.54
	AM510A-42B0086-0000	92	5	单扁丝单出轴	0.86	1.8	115	0.68
推荐适配驱动器：AMD510Q-2D545【脉冲/IO】、AMD510B-2D784【EtherCAT】								

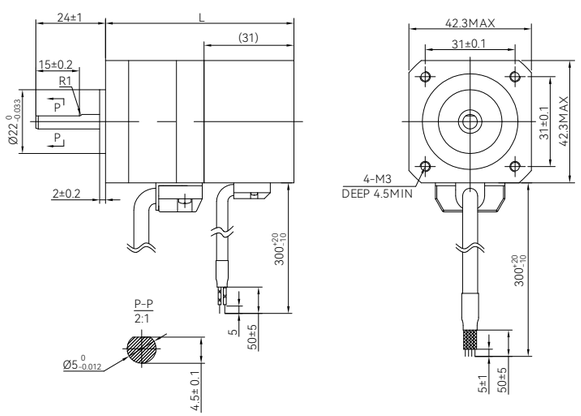

永磁式断电刹车参数	
电压	DC24V
制动力	0.7N.m
功率	3.7W
响应时间	50ms

法兰 (mm)	开环步进刹车电机型号	长度L (mm)	轴径D (mm)	标准轴	保持转矩 (N.m)	额定电流 (A)	转子惯量 (g.cm2)	重量 (kg)
57	AM510A-57B0120-0000	96	6.35	单扁丝单出轴	1.2	2.8	280	1.15
	AM510A-57B0200-0000	117	8	单扁丝单出轴	2	5	460	1.5
	AM510A-57B0250-0000	126	8	单扁丝单出轴	2.5	5	530	1.75
推荐适配驱动器：AMD510Q-2D545【脉冲/IO】、AMD510Q-2D884【脉冲/IO】、AMD510B-2D784【EtherCAT】								

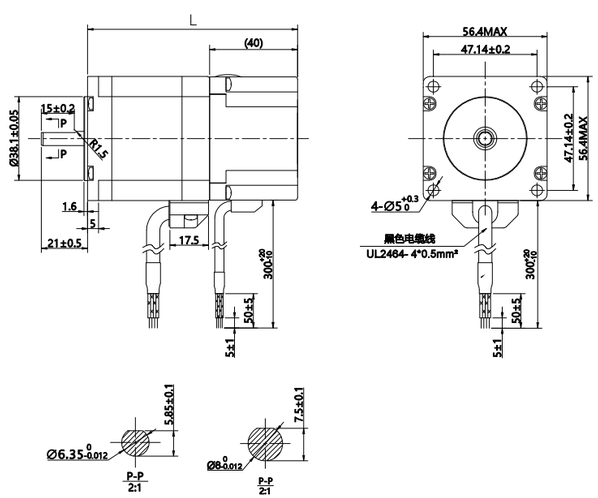

永磁式断电刹车参数	
电压	DC24V
制动力	2N.m
功率	4.5W
响应时间	50ms

法兰 (mm)	开环步进刹车电机型号	长度L (mm)	轴径D (mm)	标准轴	保持转矩 (N.m)	额定电流 (A)	转子惯量 (g.cm2)	重量 (kg)
60	AM510A-60B0220-0000	106	8	单扁丝单出轴	2.2	5	570	1.44
	AM510A-60B0320-0000	126	8	单扁丝单出轴	3.2	5	900	1.86
推荐适配驱动器：AMD510Q-2D884【脉冲/IO】、AMD510B-2D784【EtherCAT】、AMD510B-2Y1084【EtherCAT交直流通用】								

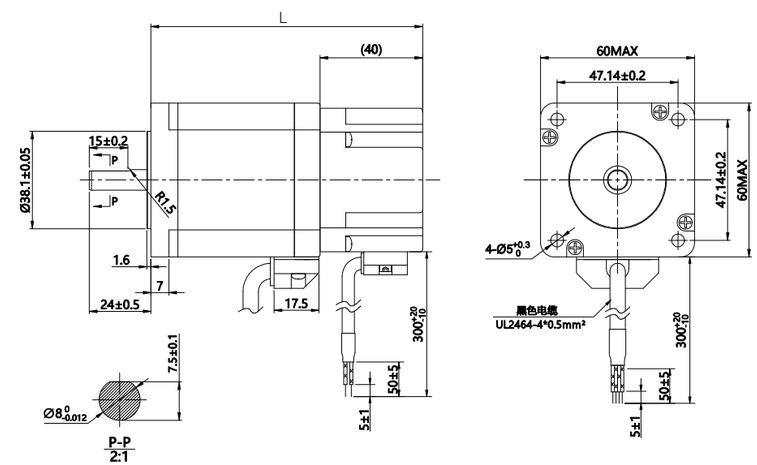

永磁式断电刹车参数	
电压	DC24V
制动力	2.8N.m
功率	4.5W
响应时间	50ms

法兰 (mm)	开环步进刹车电机型号	长度L (mm)	轴径D (mm)	标准轴	保持转矩 (N.m)	额定电流 (A)	转子惯量 (g.cm2)	重量 (kg)
86	AM510A-86B0450-0000	120	12.7	键槽单出轴	4.5	6	1850	2.75
	AM510A-86B0850-0000	158	12.7	键槽单出轴	8.5	6	3500	4.45
	AM510A-86B1200-0000	198	14	键槽单出轴	12	6	4500	5.95
推荐适配驱动器：AMD510Q-2D884【脉冲/IO】、AMD510Q-2Y884 【交直流通用脉冲/IO】、AMD510B-2D784【EtherCAT】、AMD510B-2Y1084【交直流通用EtherCAT】								

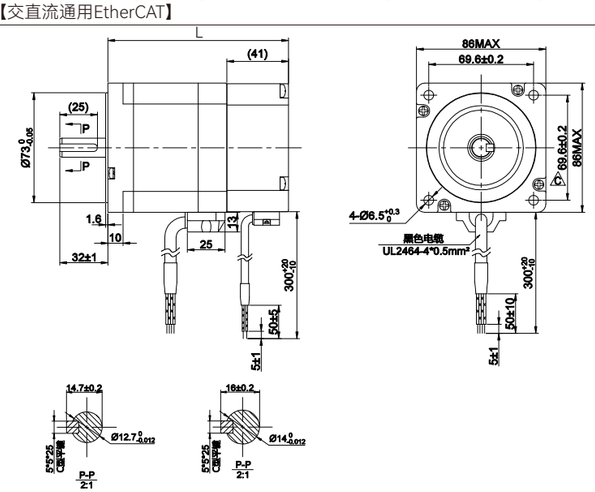

永磁式断电刹车参数	
电压	DC24V
制动力	6N.m
功率	4.32W
响应时间	50ms

法兰	保持转矩（N.m）								
20mm	0.16								
28mm		0.44	0.8						
35mm				1.2	2.8				
42mm						3.6			
57mm							4.5	8.5	12

5个规格
机种9+

- 1000线光学编码器
- 默认增量A、B差分编码器，
- 可定制增量A、B、Z差分编码器

法兰 (mm)	闭环电机型号	长度L (mm)	轴径D (mm)	标准轴	保持转矩 (N.m)	额定电流 (A)	转子惯量 (g.cm2)	重量 (kg)
42	AM520A-42A0044-0000	68	8	单扁丝单出轴	0.44	2.5	75	0.4
	AM520A-42A0080-0000	80	8	单扁丝单出轴	0.8	2.3	102	0.55
推荐适配驱动器：AMD520B-2D784【闭环EtherCAT】								

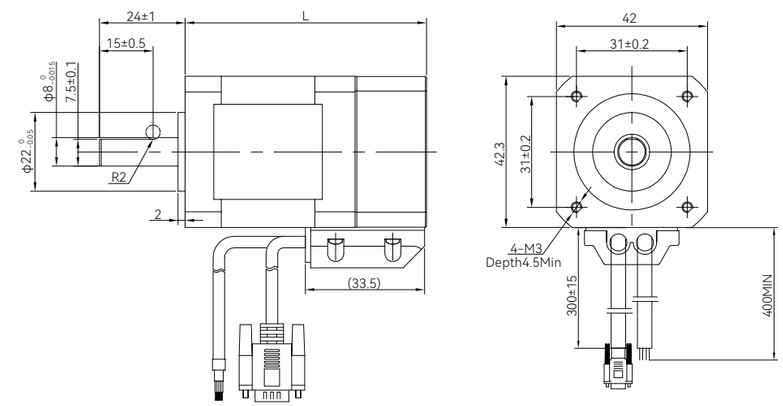

法兰 (mm)	闭环电机型号	长度L (mm)	轴径D (mm)	标准轴	保持转矩 (N.m)	额定电流 (A)	转子惯量 (g.cm2)	重量 (kg)
28	AM520A-28A0016-0000	64	5	单扁丝单出轴	0.16	1.8	18	0.2
推荐适配驱动器：AMD520B-2D784【闭环EtherCAT】								

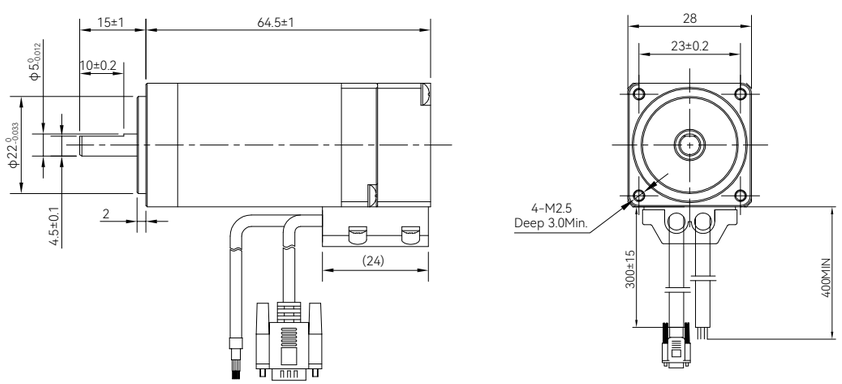

法兰 (mm)	闭环电机型号	长度L (mm)	轴径D (mm)	标准轴	保持转矩 (N.m)	额定电流 (A)	转子惯量 (g.cm2)	重量 (kg)
57	AM520A-57A0120-0000	74	8	单扁丝单出轴	1.2	6	300	1
	AM520A-57A0280-0000	104	8	单扁丝单出轴	2.8	5.6	520	1.5
推荐适配驱动器：AMD520B-2D784【闭环EtherCAT】								

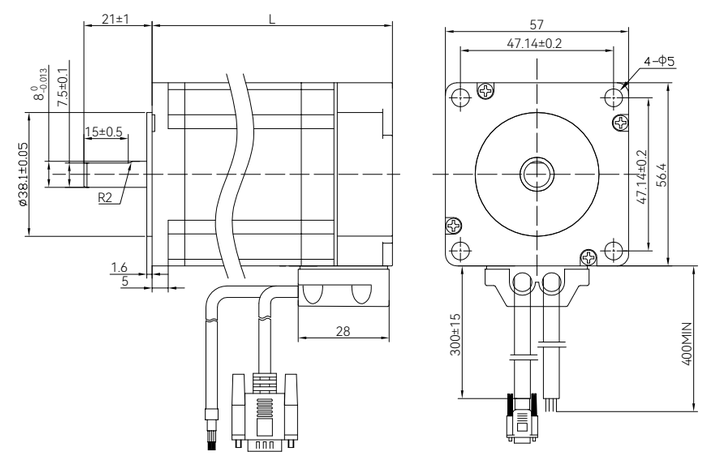

法兰 (mm)	闭环电机型号	长度L (mm)	轴径D (mm)	标准轴	保持转矩 (N.m)	额定电流 (A)	转子惯量 (g.cm2)	重量 (kg)
60	AM520A-60A0360-0000	109	8	单扁丝单出轴	3.6	5.6	860	1.6
推荐适配驱动器：AMD520B-2D784【闭环EtherCAT】、AMD520B-2Y1084【闭环EtherCAT交直流通用】								

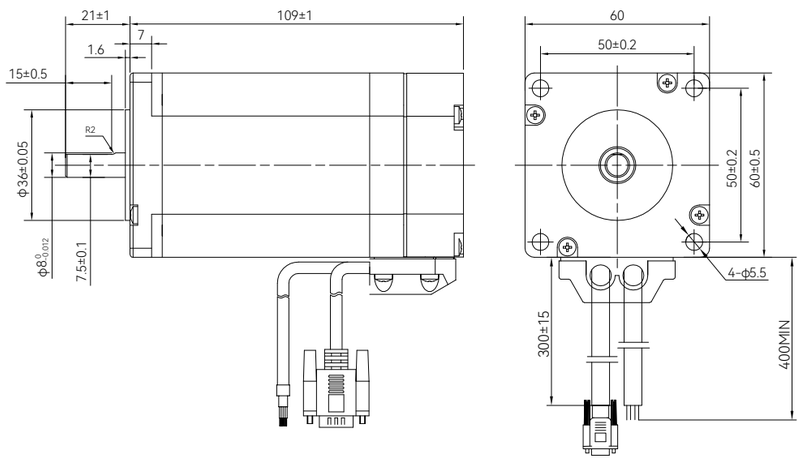

法兰 (mm)	闭环电机型号	长度L (mm)	轴径D (mm)	标准轴	保持转矩 (N.m)	额定电流 (A)	转子惯量 (g.cm2)	重量 (kg)
86	AM520A-86A0450-0000	96	14	键槽单出轴	4.5	6	1400	2.5
	AM520A-86A0850-0000	133	14	键槽单出轴	8.5	6	2700	3.8
	AM520A-86A1200-0000	171	14	键槽单出轴	12	6	4000	5.5
推荐适配驱动器：AMD520B-2D784【闭环EtherCAT】、AMD520B-2Y1084【闭环EtherCAT交直流通用】								

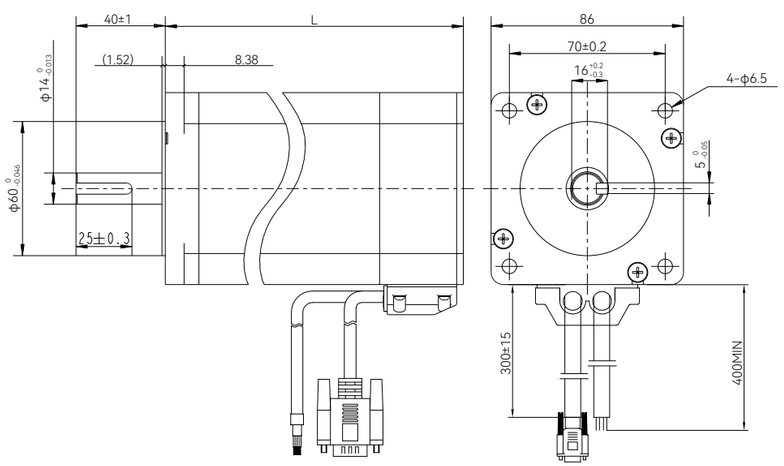

电机端线缆定义

电机端动力线定义

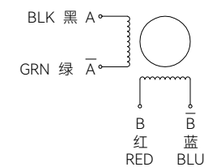

刹车接线定义

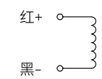

闭环电机端编码器线定义

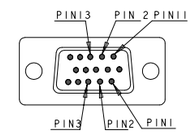

D-SUB 3*5PIN 公

PIN	3	2	13	1	12	11
芯线颜色	红/白	红	蓝	蓝/黑	黑	黑/白
信号定义	GND	VCC(5V)	EA-	EA+	EB-	EB+

编码器输出波形：

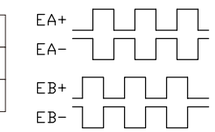

面对电机输出轴，CCW方向，B超前A90°

闭环编码器延长线定义

AM-520闭环步进电机编码器延长线束								
型号	定义	A+	VCC	GND	B+	B-	A-	描述
	颜色	白/红	橙/红	橙/黑	黄/红	黄/黑	白/黑	/
	A端	1	2	3	11	12	13	A端DB15pin母头
AMCAB-ENC1-***L-05	B端	3	1	2	5	6	4	B端PHB-7*2P=14pin
AMCAB-ENC2-***L-05	B端	剥线						B端散线 不带Z信号

- **AMCAB-ENC1-***L-05 A端D-SUB B端PHB**

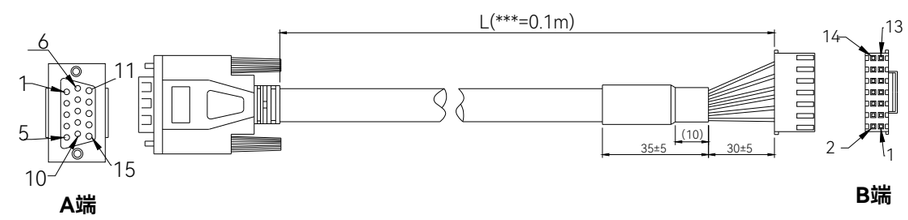

- **AMCAB-ENC2-***L-05 A端D-SUB B端散线**

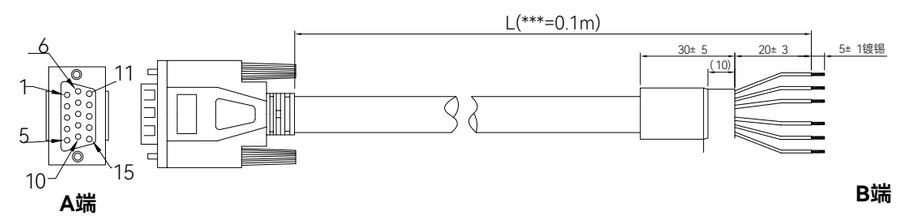

开环步进电机矩频曲线

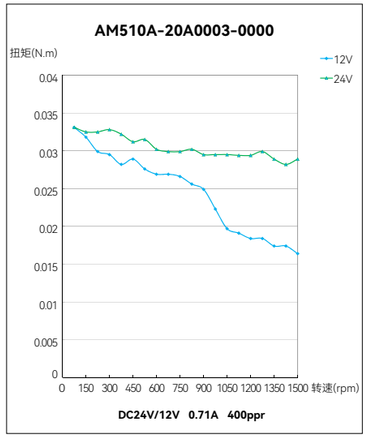
AM510A-20A0003-0000
扭矩(N.m)
12V
24V
转速(rpm)
DC24V/12V 0.71A 400ppr

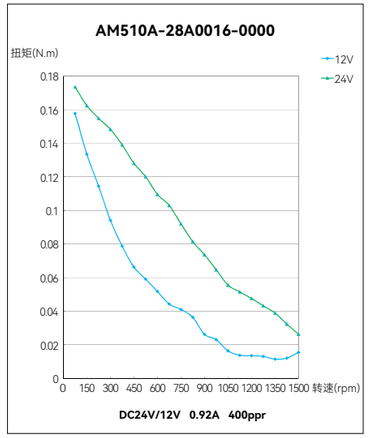
AM510A-28A0016-0000
扭矩(N.m)
12V
24V
转速(rpm)
DC24V/12V 0.92A 400ppr

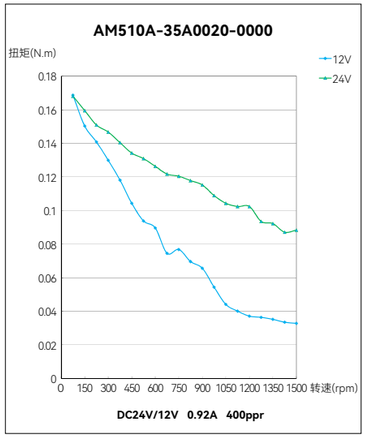
AM510A-35A0020-0000
扭矩(N.m)
12V
24V
转速(rpm)
DC24V/12V 0.92A 400ppr

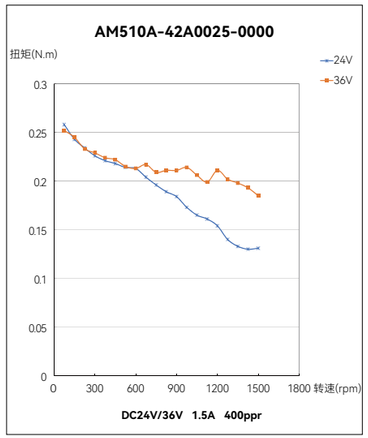
AM510A-42A0025-0000
扭矩(N.m)
24V
36V
转速(rpm)
DC24V/36V 1.5A 400ppr

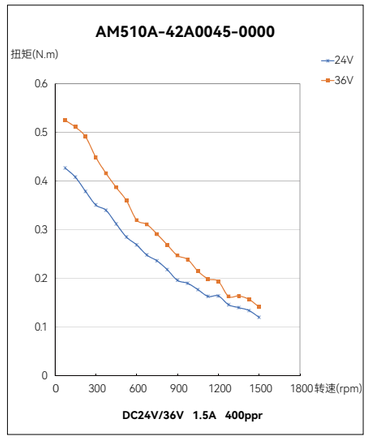
AM510A-42A0045-0000
扭矩(N.m)
24V
36V
转速(rpm)
DC24V/36V 1.5A 400ppr

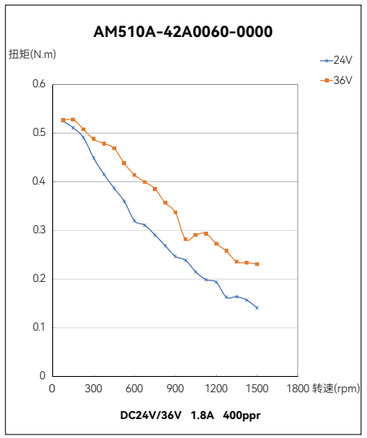
AM510A-42A0060-0000
扭矩(N.m)
24V
36V
转速(rpm)
DC24V/36V 1.8A 400ppr

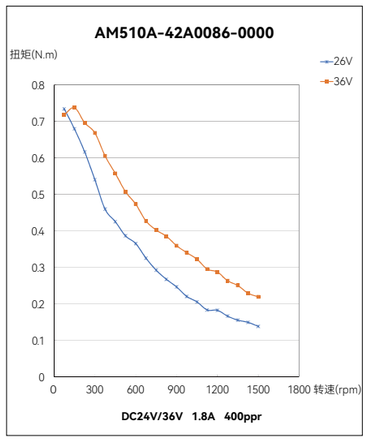
AM510A-42A0086-0000
扭矩(N.m)
26V
36V
转速(rpm)
DC24V/36V 1.8A 400ppr

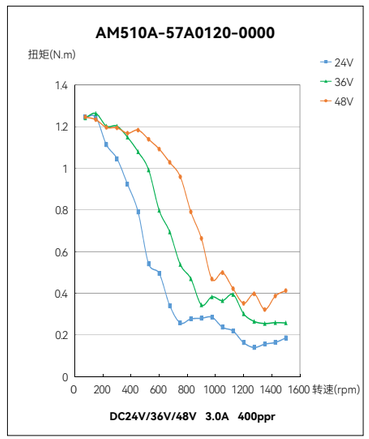
AM510A-57A0120-0000
扭矩(N.m)
24V
36V
48V
转速(rpm)
DC24V/36V/48V 3.0A 400ppr

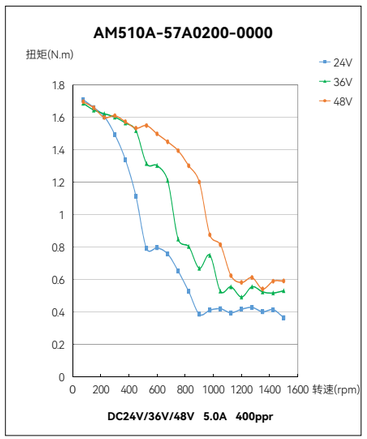
AM510A-57A0200-0000
扭矩(N.m)
24V
36V
48V
转速(rpm)
DC24V/36V/48V 5.0A 400ppr

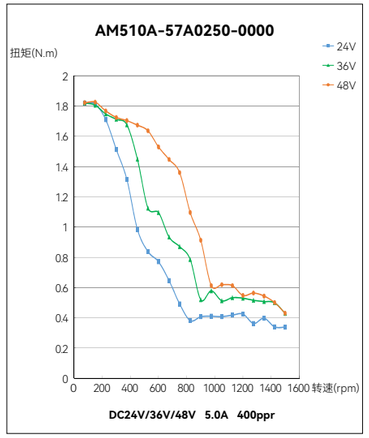
AM510A-57A0250-0000
扭矩(N.m)
24V
36V
48V
转速(rpm)
DC24V/36V/48V 5.0A 400ppr

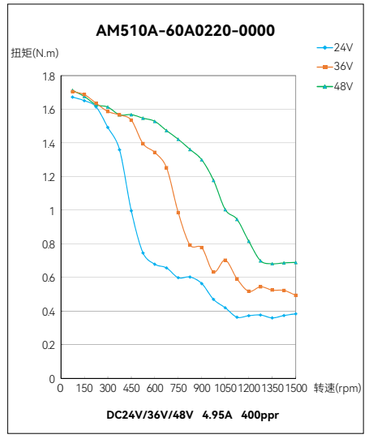
AM510A-60A0220-0000
扭矩(N.m)
24V
36V
48V
转速(rpm)
DC24V/36V/48V 4.95A 400ppr

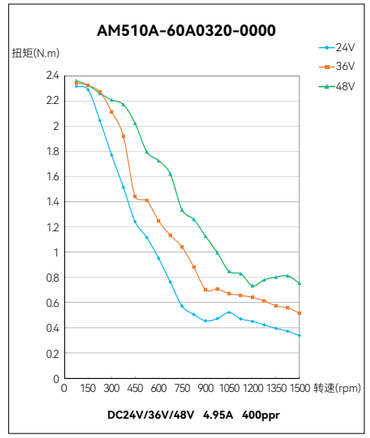
AM510A-60A0320-0000
扭矩(N.m)
24V
36V
48V
转速(rpm)
DC24V/36V/48V 4.95A 400ppr

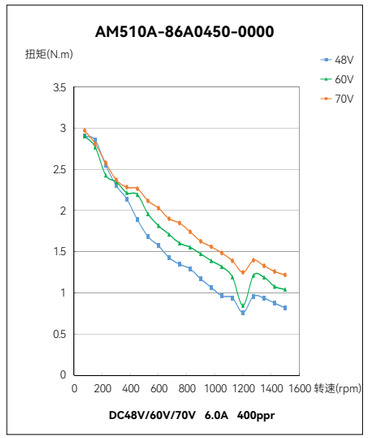
AM510A-86A0450-0000
扭矩(N.m)
48V
60V
70V
转速(rpm)
DC48V/60V/70V 6.0A 400ppr

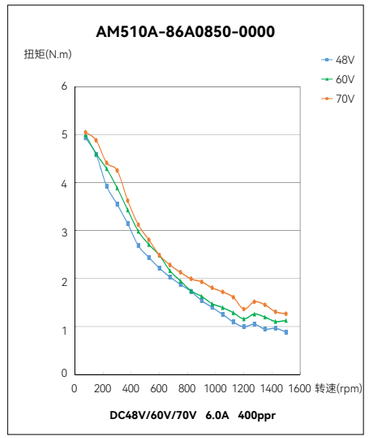
AM510A-86A0850-0000
扭矩(N.m)
48V
60V
70V
转速(rpm)
DC48V/60V/70V 6.0A 400ppr

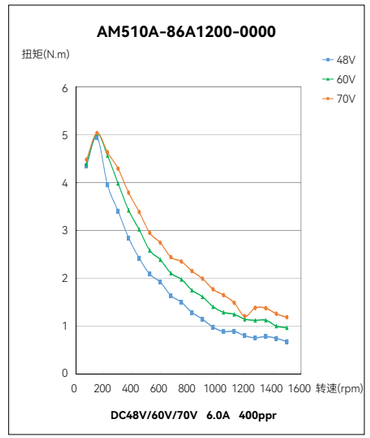
AM510A-86A1200-0000
扭矩(N.m)
48V
60V
70V
转速(rpm)
DC48V/60V/70V 6.0A 400ppr

AMD530B-2D781-0000两相EtherCAT步进驱动器是禾川科技自主研发的新一代通用型步进驱动器，沿用禾川科技高端总线伺服通讯技术，支持标准的EtherCAT协议，总线传输速率可达100Mb/s，且支持CSP、PP、PV、HM控制模式。可实现步进系统的实时控制与数据传输。可搭配28-86机座开/闭环步进电机。

命名规则

AMD 530 B - 2 D 7 81 - 0000

① ② ③ ④ ⑤ ⑥ ⑦ ⑧

①	产品系列
AMD	单轴步进

②	子系列
530	通用型步进

③	控制方式
B	EtherCAT

④	驱动器相数
2	2相

⑤	电源规格
D	直流

⑥	最大电压V
7	75V

⑦	最大电流A
81	8.1A

⑧	定制标识
0000	-

项目	产品规格
产品型号	AMD530B-2D781-0000
输出电流 （峰值）	1.0A-8.1A
匹配电机规格	28 42 57 60 86 机座
电源电压	DC 24-75V
输入信号	5个数字量DI输入，（12-30VDC）可支持：原点、限位、急停等功能
输出信号	2个数字量D0输出，（最大30VDC MAX50mA）可支持：报警输出、抱闸解除控制功能
报警功能	过流、过压、欠压等
闭环功能	支持1000线光学编码器
调试软件	HC_Studio

产品特性

稳定通讯

- 支持CSP，PP，PV，HM模式
- 多种回零功能，支持编码器Z信号回零

适配多种电机

- 支持开环和闭环电机
- 电机参数上电自动匹配
- 28-86机座开/闭环电机通用
- 可适配第三方电机

轻松选型

- 开环/闭环统一型号，可拨码切换模式
- SW8 OFF-开环模式（出厂默认）
- SW8 ON-闭环模式

开环步进系统

简单 经济 易用

- 基本步距角1.8°
- 轻松实现精确定位控制
- 通电时能稳定停止，保持力矩大，无微振动

闭环步进系统

可靠 安全 准确

- 支持1000线光学编码器反馈
- 通过编码器反馈转子位置，可准确移动到目标位置，即使负载增加也不丢步
- 实时监控电机实际速度控制电流，振动更低，发热更少

广告

SV 730W 多轴一体高阶交流伺服系统

精巧集成，灵活扩展

全新小型运动控制解决方案不二之选

安装空间 60% 集成

体积缩减60%，节省安装空间

工程配线 30% 快速可靠

快速

每4轴：

- 只有一组一种规格的电源，从而减少电源配线。
- 采用免焊接欧规IO快速端子，工程配线时间缩短30%。
- 一台配线时间≈4台配线时间，节约安装成本的同时，安装工时也大幅缩短。

可靠

- 统一的电源规格，只有一组通讯线缆，驱动器EMC可靠性大幅提升！

可扩展

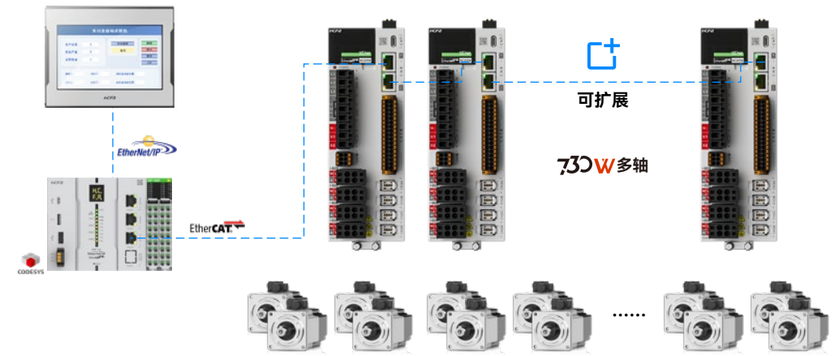

可扩展更多运动轴，节省配线和安装空间

多轴同步

一个大脑，两个躯干，可实现高精度的龙门同步！

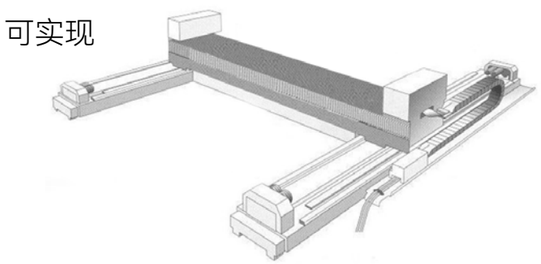

便捷调试

多轴集成一体，可同时对A、B、C、D四轴进行参数编辑、增益调整、试运行、状态监视等操作，大幅缩短调试时间，提升装机效率！

3年质保

三年质保，品质保证！

HCFA
— 禾川科技 —

聚焦行业 赋能智造

Focus on industry and empower intelligent manufacture

我们不仅提供工业自动化核心部件，更深耕行业工艺，布局工业机器人，产业机器，数字化工厂四大业务板块

可为企业提供**自动化+智能装备+数字化**的全方位解决方案

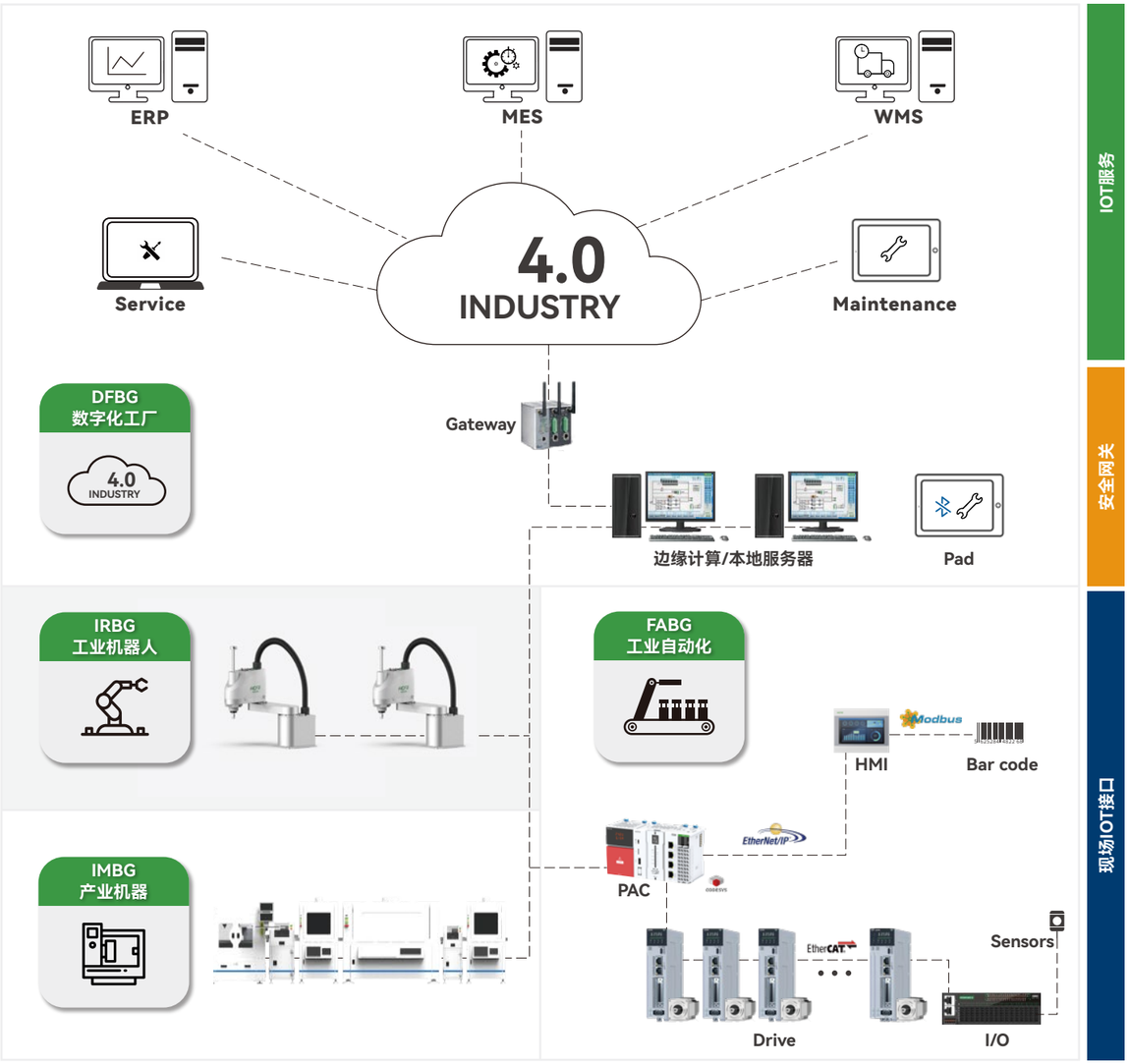

成为**最具价值**的
工业自动化核心部件及方案提供商

股票代码：688320

浙江禾川科技股份有限公司成立于2011年，是一家专注于工业自动化产品的研发、制造、销售及应用集成，致力于为智慧工厂提供核心部件和系统集成解决方案的企业。

主要产品包括控制器、伺服系统、视觉系统、编码器、变频器、触摸屏、电动滚筒、精密传动部件等，涵盖了工业自动化整个领域。

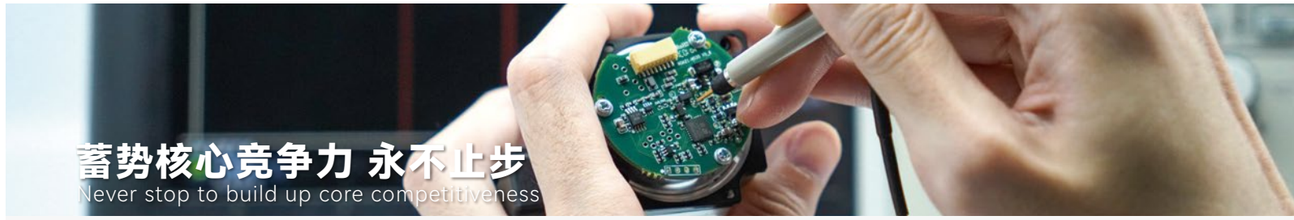

蓄势核心竞争力 永不止步

Never stop to build up core competitiveness

研发中心	研发投入	研发人员
6	10%+	300+
设立数量	营收占比	精英汇聚

- 设立龙游、杭州、深圳、大连、苏州、德国六大研发中心