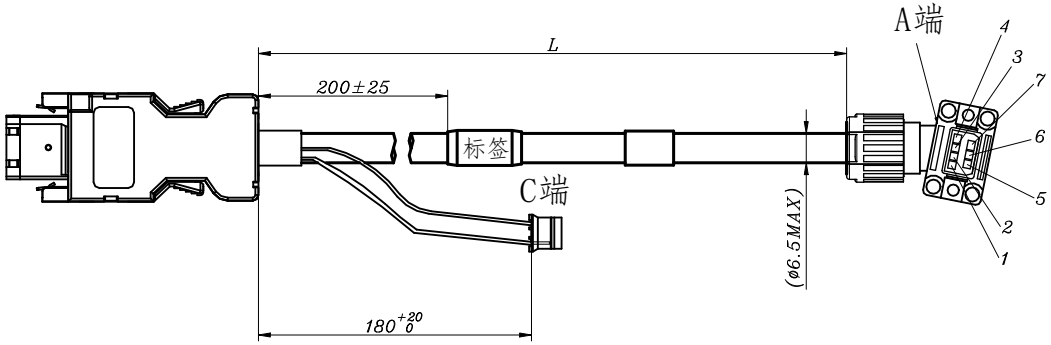

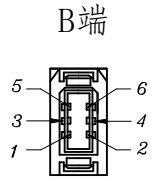

A-B处线序：

A端	线 型	颜色	B端	信号名
1	AWG26	橙（红色标记）	1	VCC
2		橙（黑色标记）	2	GND
电池(-)		绿线		
3		———	3	——
4		白（黑色标记）	6	-DO
5		黄（红色标记）	电池 黄线(+)	BATT
6		黑色	铁壳	SHIELD
7		白（红色标记）	5	+DO

C处线序：

C端接口	信号名	引线颜色
1	电池 +	黄色
2		
3	电池 -	绿色

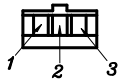

技术要求：

1.总线长允许误差

L＜1.5M	±20MM
1.5M≤L＜3M	±25MM
3M≤L＜5M	±30MM
5M≤L＜8M	±50MM
8M≤L	±100MM

标记	处数	分区	更改文件号	签名	年月日				
设计			标准化			阶段标记		重量	比例
									1:2
审核						共 张 第 张			
工艺			批准						

HCFA 浙江禾川科技股份有限公司

图中显示

图中显示