修改记录 REVISIONS				
版本 REV	标记 MARK	事项 DESCRIPTION	日期 DATE	核准 APRROVED
V1.0		建立图纸	2023/01/10	夏鑫岩

备注：建议为线缆留出70mm的走线空间，
如图示虚线框示意。

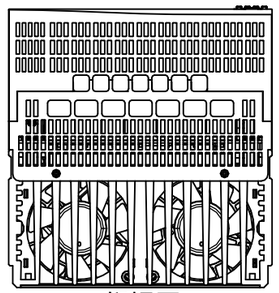
仰视图

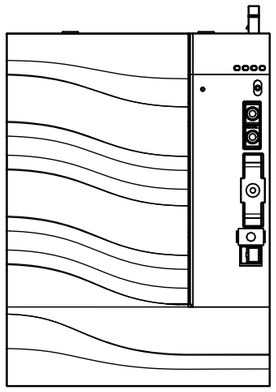
正视图

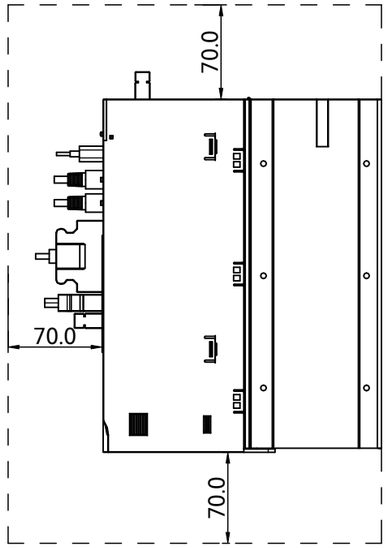

右视图

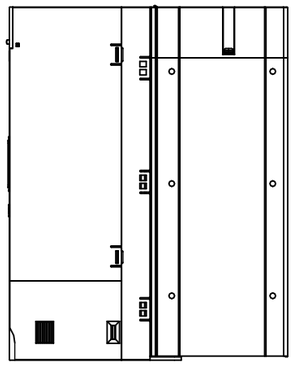
右视图

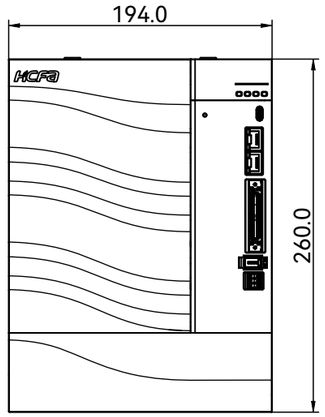

正视图

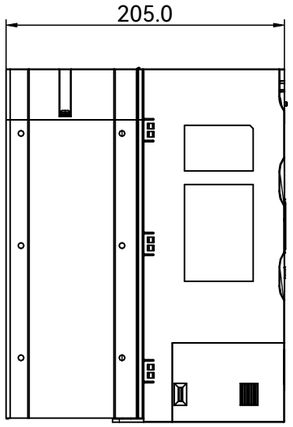

左视图

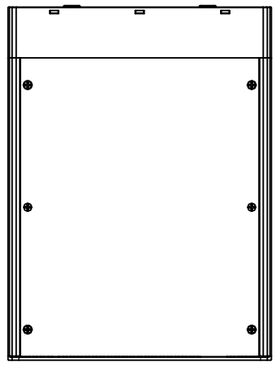
后视图

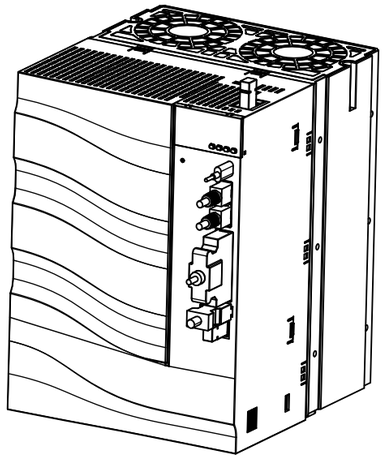
轴测图

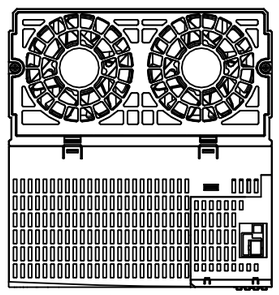
俯视图

备注：
此图用于示意Y7 G结构(380V-11KW、380V-15KW和380V-22KW)的外形结构，根据机种型号不同接口会存在差异，具体外观和详细安装说明请参考样本和手册。

		比例 SCALE	1:4	日期 DATE	2023.01.10	零件名称 PART NAME	Y7 G结构外形尺寸图
材质 MATERIAL		单位 UNIT		页码 SHEET	第1页共1页	零件编码 PART CODE	
质量 QUALITY	8.8kg	设计 DESIGNED BY	制图 DRAWN BY	校对 CHECKED BY	批准 APRROVED BY	浙江禾川科技股份有限公司 ZHEJIANG HECHUAN TECHNOLOGY CO.,LTD.	
	未注尺寸公差按照国标执行 GB/T 1804-2000-v	叶飞	钟燚宏	夏鑫岩	夏鑫岩	禾川图纸，非禾川授权不得转让，流转和借作他用！	

修改记录 REVISIONS				
版本 REV	标记 MARK	事 项 DESCRIPTION	日 期 DATE	核 准 APRROVED
V1.0		建立图纸	2023/01/10	夏鑫岩

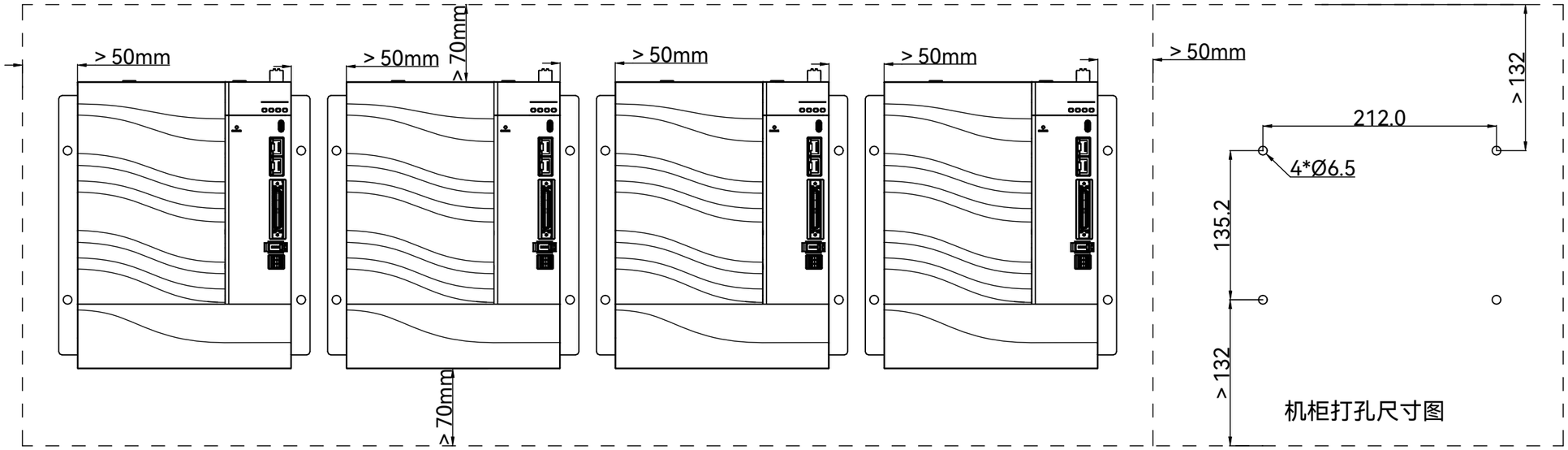

注：建议采用M6*25的内六角圆头螺钉+弹垫+平垫组合+M5六角母固定驱动器 锁紧扭矩：5N.m

备注：
此图用于示意Y7 G结构(380V-11KW、380V-15KW和380V-22KW)的外形结构，根据机种型号不同接口会存在差异，具体外观和详细安装说明请参考样本和手册。

		比例 SCALE	1:4	日期 DATE	2023.01.10	零件名称 PART NAME	Y7 G结构挂墙安装示意图
材质 MATERIAL		单位 UNIT		页码 SHEET	第1页共1页	零件编码 PART CODE	
质量 QUALITY	8.8kg	设 计 DESIGNED BY	制 图 DRAWN BY	校 对 CHECKED BY	批 准 APRROVED BY	浙江禾川科技股份有限公司 ZHEJIANG HECHUAN TECHNOLOGY CO.,LTD.	
	未注尺寸公差按照国标执行 GB/T 1804-2000-v	肖高兴	钟燚宏	夏鑫岩	夏鑫岩	禾川图纸，非禾川授权不得转让，流转和借作他用！	

修改记录 REVISIONS				
版本 REV	标记 MARK	事 项 DESCRIPTION	日 期 DATE	核 准 APRROVED
V1.0		建立图纸	2023/01/10	夏鑫岩

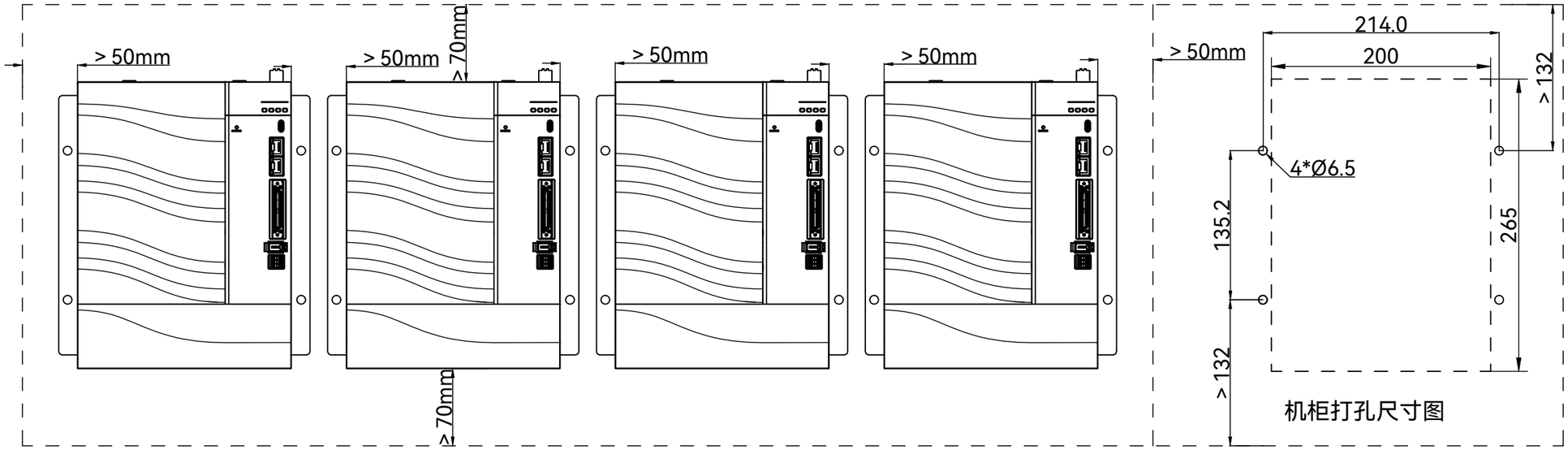

注：建议采用M6*25的内六角圆头螺钉+弹垫+平垫组合+M5六角母固定驱动器 锁紧扭矩：5N.m

备注：
此图用于示意Y7 G结构(380V-11KW、380V-15KW和380V-22KW)的外形结构，根据机种型号不同接口会存在差异，具体外观和详细安装说明请参考样本和手册。

		比例 SCALE	1:4	日期 DATE	2023.01.10	零件名称 PART NAME	Y7 G结构穿墙安装示意图
材质 MATERIAL		单位 UNIT		页码 SHEET	第1页共1页	零件编码 PART CODE	
质量 QUALITY	8.8kg	设 计 DESIGNED BY	制 图 DRAWN BY	校 对 CHECKED BY	批 准 APRROVED BY	浙江禾川科技股份有限公司 ZHEJIANG HECHUAN TECHNOLOGY CO.,LTD.	
	未注尺寸公差按照国标执行 GB/T 1804-2000-v	肖高兴	钟燚宏	夏鑫岩	夏鑫岩	禾川图纸，非禾川授权不得转让，流转和借作他用！	