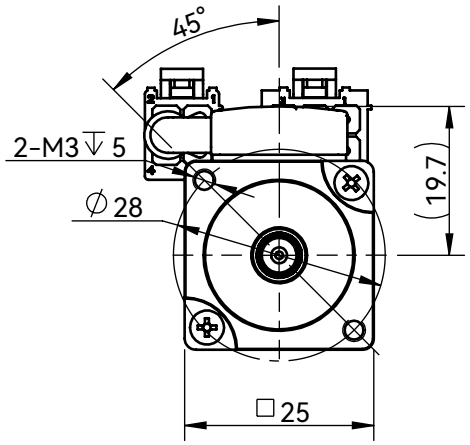


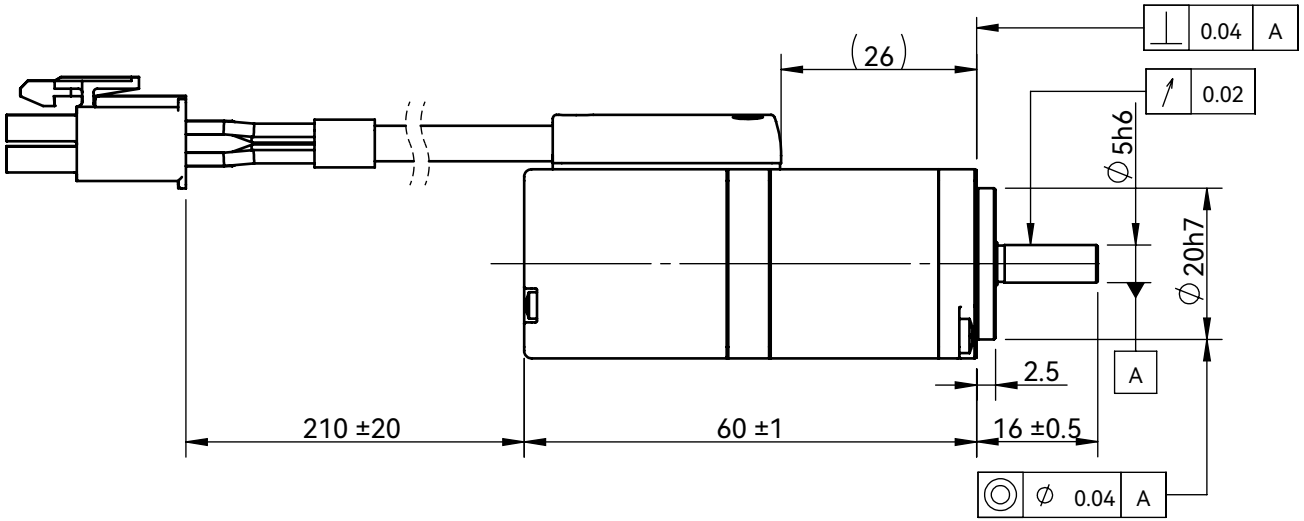


| | | | |
|---|---|---|---|
| 电机基本规格 | 额定电压 | - | AC220V |
| | 额定输出功率 | W | 10 |
| | 额定转矩 | N·m | 0.032 |
| | 瞬时最大转矩 | N·m | 0.096 |
| | 额定电流 | Arms | 0.77 |
| | 瞬时最大电流 | Arms | 2.47 |
| | 额定转速 | r/min | 3000 |
| | 最高转速 | r/min | 6000 |
| | 转矩常数 | N·m/Arms | 0.05 |
| | 线反电势常数 | mV/(r/min) | 3.05 |
| | 电机转子惯量 | $x10^{-4}kg\cdot m^2$ | 0.0044 |
| | 线电阻 | Ω±10% | 18.4 |
| | 线电感 | mH±30% | 4.3 |
| | 编码器 | - | 17bit |
| | 转子极对数 | - | 4 |
| | 绝缘等级 | - | B |
| | 防护等级 | - | IP54 |
| | 重量 | kg | 0.114 |

## 编码器端 Encoder Connection

塑壳Housing AMP 172168-1

端子Terminal AMP 770835-1

| 针位 PIN No. | 功能定义 Function | 颜色 colour |
|---|---|---|
| 1 | BATT | 绿 Green |
| 2 | +D0 | 黄 Yellow |
| 3 | -D0 | 蓝 Blue |
| 4 | VCC | 红 Red |
| 5 | GND | 灰 Grey |
| 6 | SHIELD | 黑 Heat-shirnk tube |

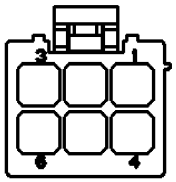


## 电机动力端 Motor Power Connection

塑壳Housing AMP 172167-1

端子Terminal AMP 170359-1

| 针位 PIN No. | 功能定义 Function | 颜色 colour |
|---|---|---|
| 1 | U | 红 Red |
| 2 | V | 白 White |
| 3 | W | 黑 Black |
| 4 | C.G | 黄绿 Yellow-Green |

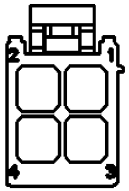


客户回签

| 标记 | 处数 | 分区 | 更改文件号 | 签名 | 年月日 |
|---|---|---|---|---|---|
| 设计 | C.W.B | 070220 | 标准化 | | |
| 审核 | | | | | |
| 工艺 | | | 批准 | | |

| 阶段标记 | 重量 | 比例 |
|---|---|---|
| | | 1:1 |

共 张 第 张

HCFA 浙江禾川科技股份有限公司

10W伺服电机

X6MN001A-N2PA