## 电机性能规格

| | |
|---|---|
| 法兰 | 80 |
| 额定功率(W) | 750 |
| 额定电压(V) | AC220 |
| 每相感应电压常数(mV/(r/min) | 43.3 |
| 额定电流(A) | 4.2 |
| 瞬时最大电流(A) | 15 |
| 额定转矩(N.m) | 4.77 |
| 瞬时最大转矩(N.m) | 14.3 |
| 相q轴电感(mH) | 8.4 |
| 相d轴电感(mH) | 5.7 |
| 线电阻(Ω) | 3.84 |
| 线电感(mH) | 17 |
| 额定转速(rpm) | 1500 |
| 最高转速(rpm) | 2000 |
| 转子转动惯量($10^{-4}$kg.m$^2$) 无刹车 | 2.88 |
| 转子转动惯量($10^{-4}$kg.m$^2$) 有刹车 | 3 |
| 转子极对数P | 5 |
| 定子槽数S | 12 |
| 编码器类型 | 17bit |
| 电机绝缘等级 | F |
| 电机防护等级 | IP67 |

轴端面局部:

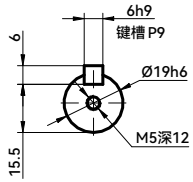


平键长度:

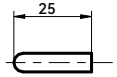


信号线连接器:

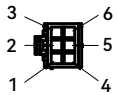


制动器连接器:

动力线连接器:

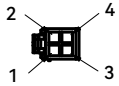


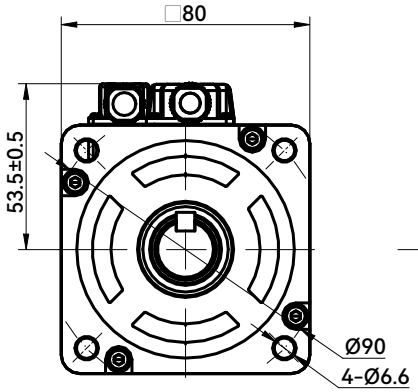


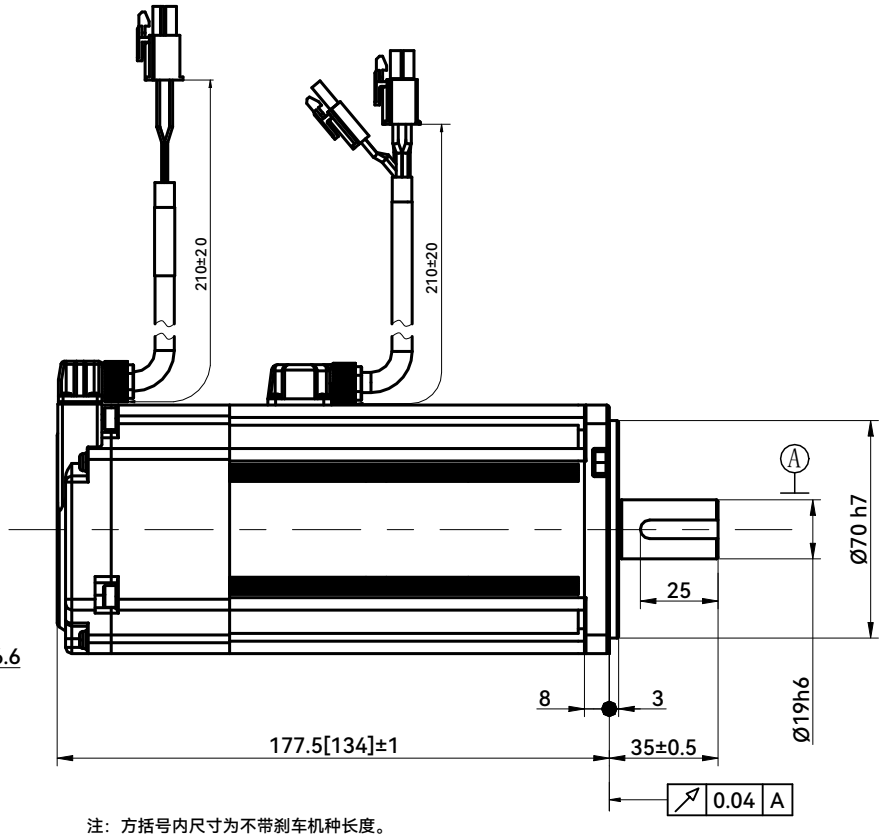


注：方括号内尺寸为不带刹车机种长度。

## 动力线连接

| 端子号码 | 信号名 | 颜色 |
|---|---|---|
| 1 | U | 赤 |
| 2 | V | 白 |
| 3 | W | 黑 |
| 4 | FG | 绿 |

## 信号线连接

| 端子号码 | 信号名 | 颜色 |
|---|---|---|
| 1 | BATT | 赤(黑色标记) |
| 2 | +DO | 白(赤色标记) |
| 3 | -DO | 白 |
| 4 | VCC | 橙 |
| 5 | GND | 青 |
| 6 | SHIELD | 绿 |

A2

## 制动器连接

| | | |
|---|---|---|
| 1 | BRK1 | 橙 |
| 2 | BRK2 | 棕 |

| 标记 | 处数 | 分区 | 更改文件号 | 签名 | 年月日 |
|---|---|---|---|---|---|
| 设计 | 陶林乐 | 2026.01.26 | 标准化 | | |
| 审核 | | 2026.01.26 | | | |
| 工艺 | | | 批准 | | 2026.01.26 |

阶段标记 | 重量 | 比例 1:2

共 张 第 张

HCFA 浙江禾川科技股份有限公司

750W伺服电机

X2MG075A-B(N)2LA